NEWS 2020

RITMONIO DESIGN BOOK

Ritmonio
Living a quality experience.

INDICE
INDEX
INDEX
ÌNDICE

FINISHES SELECTION 004-051

ELEMENTA 052-069

DOT316 ROUND 070-079

SAPER STUPIRE CON PRODOTTI ESCLUSIVI DI STRAORDINARIA ELEGANZA E RICERCATEZZA È DA SEMPRE NEL DNA RITMONIO.

BEING ABLE TO AMAZE WITH EXCLUSIVE PRODUCTS OF EXTRAORDINARY ELEGANCE AND REFINEMENT HAS ALWAYS BEEN IN RITMONIO'S DNA.

LA CAPACITÉ D' ÉTONNER AVEC DES PRODUITS EXCLUSIFS, ÉLÉGANTS ET EXTRAORDINAIREMENT SOPHISTIQUÉS, EST DEPUIS TOUJOURS DANS LE ADN DE RITMONIO.

SABER ASOMBRAR CON PRODUCTOS EXCLUSIVOS DE EXTRAORDINARIA ELEGANCIA Y REFINAMIENTO SIEMPRE HA SIDO PARTE DEL ADN DE RITMONIO.

FINISHES SELECTION

Le "selezioni" Ritmonio sono pensate e progettate per dialogare con forme architettoniche, gusto personale ed esigenze funzionali, in una costante ricerca estetica e tecnologica. Questo ampliamento della gamma finiture rende l'Azienda un partner ancora più strategico per tutti coloro che desiderano un ambiente bagno fortemente distintivo e di carattere, dove il dettaglio diventa protagonista.

The Ritmonio "selections" are conceived and designed to dialogue with architectural forms, personal taste and functional needs, in constant aesthetic and technological research. This expansion of the range of finishes makes the company an even more strategic partner for all those who want a highly distinctive and characterful bathroom environment, where the detail becomes the protagonist.

La "sélection" Ritmonio a été pensée et projetée pour être compatible avec les formes architecturales, le goût personnel et les exigences fonctionnelles, dans une recherche esthétique et technologique permanente. Cet élargissement de la gamme finitions permet à l'usine d'être un partenaire encore plus stratégique pour tous ceux qui souhaitent une salle de bain avec un caractère distinctif, où le détail est le personnage principal.

La "selección" Ritmonio ha sido pensada y proyectada para dialogar con formas arquitectónicas, gusto personal y exigencias funcionales, en una constante búsqueda estética y tecnológica. Este ampliamento de la gama de acabados hace de la Empresa un partner estratéjico para todos los que deseen un ambiente de baño fuerte y de carácter, donde el detalle es protagonista.

ENDLESS FINISHES OF WELLNESS

La Finishes Selection di Ritmonio si compone, oltre alle finiture già presenti nella gamma attualmente disponibile, di sei nuove cromie: oro rosa lucido, spazzolato e satinato; bronzo scuro spazzolato; cromo nero satinato e champagne satinato. Sedici le finiture così disponibili, ottenute con lavorazioni speciali in impianti di nuova generazione a basso impatto ambientale e tecnologicamente all'avanguardia, che andranno a impreziosire le serie Glitter, Pois, Haptic, Taormina, Reverso e Diametro35, dando vita a innumerevoli configurazioni possibili.

In addition to the finishes already available, the Finishes Selection of Ritmonio is composed by six new colors: Rose Gold, Frosted Rose Gold, Brushed Rose Gold, Brushed Dark Bronze; Frosted Black Chrome, Frosted Champagne. Sixteen finishes available, obtained with special processes in new generation systems with low environment impact and technologically advanced, which are enriching the Glitter, Pois, Haptic, Taormina, Reverso and Diametro 35 series, creating countless possible configurations.

En plus des finitions déjà disponibles, la Finishes Selection de Ritmonio est composée par six nouvelles couleurs: or rose brillant, brossé et satiné; bronze foncé brossé, chrome noir satiné et champagne satiné. Les finitions disponibles donc sont 16, et sont obtenues par des travaux spéciaux dans des usines de nouvelle génération à faible impact environnemental et technologiquement à l'avant-garde, qui permettent d'enrichir les séries Glitter, Pois, Haptic, Taormina, Reverso et Diametro35, en donnant lieu à innombrables combinaisons.

La Finishes Selection de Ritmonio se compone, además de los acabados ya actualmente disponibles, de sei nuevos colores : oro rosa brillante, cepillado y satinado; bronce oscuro cepillado; cromo negro satinado y champagne satinado. Diecinueve acabados disponibles, obtenidos con procesos especiales en sistemas de nueva generación con bajo impacto ambiental y tecnología a la vanguardia, que andrán a embellecer las series Glitter, Pois, Haptic, Taormina, Reverso y Diametro35, dando vida a innumerables configuraciones posibles.

6
SERIE
SERIES
SERIE
SERIE

16
FINITURE
FINISHES
FINITIONS
ACABADOS

UNA STORIA DI STRAORDINARIA BELLEZZA: RITMONIO ARRICCHISCE LE PROPOSTE CON FINITURE PREZIOSE E INEDITE.

A STORY OF EXTRAORDINARY BEAUTY: RITMONIO ENRICHES ITS OFFER WITH PRECIOUS AND ORIGINAL FINISHES.

UNE HISTOIRE D'UNE BEAUTÉ EXTRAORDINAIRE: RITMONIO ENRICHIT SON OFFRE AVEC DES FINITIONS PRÉCIEUSES ET INÉDITES.

UNA HISTORIA DE EXTRAORDINARIA BELLEZA: RITMONIO ENRIQUECE LA PROPUESTA DE ACABADOS PRECIOSOS E INÉDITOS.

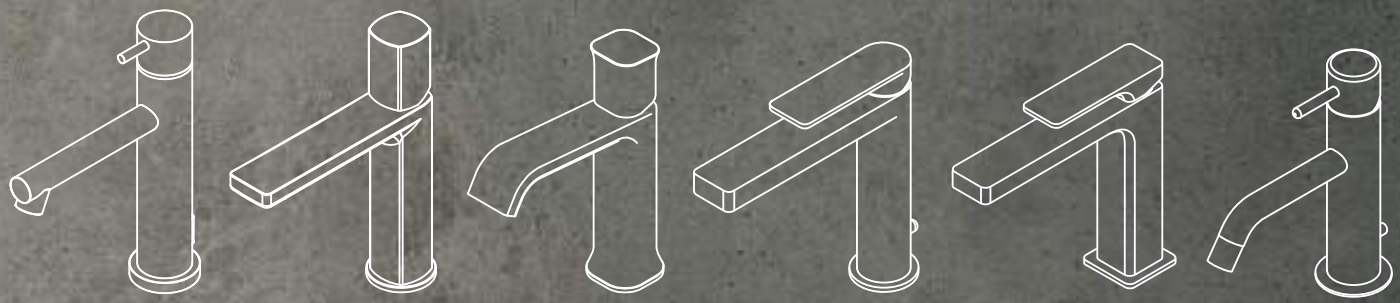

DIAMETRO35 HAPTIC TAORMINA POIS GLITTER REVERSO

F32 Rose Gold pag.008

F33 Brushed Rose Gold pag.012

F36 Frosted Rose Gold pag.016

F37 Frosted Champagne pag.020

CHX Brushed Champagne pag.024

GOX Brushed Gold pag.026

DOR Gold pag.028

BRX Brushed Bronze pag.030

F34 Brushed Dark Bronze pag.032

F31 Frosted Black Chrome pag.036

BLX Brushed Black Chrome pag.040

CRB Black Chrome pag.042

IX Brushed pag.044

CRL Chrome pag.046

C04 Black pag.048

C03 White pag.050

Q0BA6023F32/Q0BA6025F32

F32
ROSE GOLD

L'oro rosa aggiunge un tocco di finezza e di elegante romanticismo agli ambienti. Un equilibrio armonioso tra originalità e stile.

The rose gold adds a touch of finesse and elegance to the rooms. A harmonious balance between originality and style.

L'or rose donne une touche de finesse et de romantisme élégant aux espaces. Un équilibre harmonieux entre l'originalité et le style.

El oro rosa, dona un toque de delicadeza y de elegante romanticismo a los ambientes. Un equilibrio armonioso entre originalidad y estilo.

F32 ROSE GOLD

F32
ROSE GOLD

PR35AU201F32+PR35MA001F32+PR35MA101F32

CLASSE E RAFFINATEZZA PER ROSE GOLD: LA DELICATA NUANCE CHE REGALA ALLA RUBINETTERIA UNA VESTE INEDITA E PREZIOSA.

CLASS AND REFINEMENT FOR ROSE GOLD: THE DELICATE NUANCE THAT GIVES TO THE TAPS A NEW AND PRECIOUS LOOK.

CLASSE ET RAFFINEMENT POUR ROSE GOLD: LA NUANCE DÉLICATE QUI DONNE À LA ROBINETTERIE UN HABIT INÉDIT ET PRÉCIEUX.

CLASE Y ELEGANCIA PARA ROSE GOLD: EL DELICADO MATIZ QUE REGALA A LA GRIFERÍA UN TOQUE INÉDITO Y PRECIOSO.

PR43AU201F32+PR43MA101F32

F33
BRUSHED ROSE GOLD

Brushed Rose Gold: l'allure senza tempo dell'oro rosa si fonde con un tocco metallico, impreziosito dal delicato effetto "brushed".

Brushed Rose Gold: the timeless allure of rose gold blends with a metallic touch, enhanced by the delicate "brushed" effect.

Brushed Rose Gold: l'allure éternelle de la finition or rose se fond dans une touche métallique, enrichi de l'effet délicat du "brossé".

Brushed Rose Gold: el encanto sin tiempo del oro rosa se mezcla con un toque metálico, embellecido por el delicado efecto "brushed".

PR43AU201F33+PR43MA101F33/PR43AV201F33+PR43MA001F33

F33 BRUSHED ROSE GOLD

TAORMINA

DIAMETRO35

E0BA0129CSF33

PREZIOSA COME UN GIOIELLO: LASCIATI CONQUISTARE DALL'ELEGANZA DI BRUSHED ROSE GOLD.

PRECIOUS AS A JEWEL: LET YOURSELF GET CONQUERED BY THE ELEGANCE OF BRUSHED ROSE GOLD.

PRÉCIEUSE COMME UN BIJOU: LAISSEZ-VOUS SÉDUIRE PAR L'ÉLÉGANCE DU BRUSHED ROSE GOLD.

PRECIOSA COMO UNA JOYA: DÉJATE CONQUISTAR POR LA ELEGANCIA DE BRUSHED ROSE GOLD.

PR31AA201F33/PR32AA201F33

F33
BRUSHED ROSE GOLD

POIS

DIAMETRO35

TAORMINA

GLITTER

HAPTIC

REVERSO

F36
FROSTED ROSE GOLD

La classe dell'oro rosa in una veste inaspettata, per creare suggestioni sorprendenti. La rubinetteria cambia pelle con Frosted Rose Gold.

The class of rose gold in an unexpected new look, to create surprising suggestions. The taps change their appearance with Frosted Rose Gold.

La classe du or rose sous une nouvelle apparence, pour créer des suggestions étonnantes. La robinetterie change son apparence avec Frosted Rose Gold.

La clase del oro rosa en una versión inesperada, para crear asombrosas sugestiones. La grifería cambia piel con Frosted Rose Gold.

PR43AU201F36+PR43MA001F36/PR43AV201F36+PR43MA101F36

E0BA0123CSF36

F36 FROSTED ROSE GOLD

PR35AU201F36+PR35MA101F36

TRADURRE IN FORMA ED ESSENZA LA BELLEZZA DELLE FINITURE E LA POTENZA DEI DETTAGLI:FROSTED ROSE GOLD, LA PASSIONE PER IL DESIGN.

CONVERTING THE BEAUTY OF THE FINISHES AND POWER OF DETAILS INTO FORM AND ESSENCE: FROSTED ROSE GOLD, THE PASSION FOR DESIGN.

TRADUIRE EN FORME ET ESSENCE LA BEAUTÉ DES FINITIONS ET LA PUISSANCE DES DÉTAILS: FROSTED ROSE GOLD, LA PASSION POUR LE DESIGN.

TRADUCIR EN FORMA Y ESENCIA LA BELLEZA DE LOS ACABADOS Y LA POTENCIA DE LOS DETALLES: FROSTED RODE GOLD, LA PASIÓN POR EL DESIGN.

E0BA0123LF36/E0BA0129CLF36

F36
FROSTED ROSE GOLD

Luminosità e splendore per la più calda delle finiture. I toni accoglienti dello champagne sprigionano vitalità e si mostrano in tutta la loro solenne ricchezza.

Brightness and splendor for the warmest of the finishes. The welcoming tones of champagne release vitality and show themselves in all their solemn richness.

Luminosité et splendeur pour la plus chaude des finitions. Les teintes lumineuses du champagne libèrent de la vitalité et se dévoilent dans la richesse.

Luminosidad y esplendor para el más cálido de los acabados. Los tonos acogedores del champagne emiten vitalidad y se muestran en toda su solemne riqueza.

F37
FROSTED CHAMPAGNE

Q0BA6023F37/Q0BA6025F37

F37 FROSTED CHAMPAGNE

PR32AA201F37

PR43AU20137+PR43MA101F37

LA CALDA BRILLANTEZZA DI FROSTED CHAMPAGNE SOTTOLINEA IN MANIERA SAPIENTE IL DESIGN MINIMAL DELLE COLLEZIONI #RITMONIO.UN'ELEGANZA UNICA CHE NON RINUNCIA AD ESSERE ORIGINALE.

THE WARM SHINE OF FROSTED CHAMPAGNE EMPHASISES IN A CLEVER WAY THE MINAMAL DESIGN OF THE #RITMONIO COLLECTION. A UNIQUE ELEGANCE THAT DOES NOT RENOUNCE TO BE ORIGINAL.

LA CHAUDE LUMINOSITÉ DU FROSTED CHAMPAGNE SOULIGNE SAVAMMENT LE DESIGN MINIMAL DES SÉRIES #RITMONIO. UNE ÉLÉGANCE UNIQUE QUI NE RENONCE PAS À ÊTRE ORIGINALE.

EL CÁLIDO BRILLO DE FROSTED CHAMPAGNE RESALTA EN MODO SABIO EL DESIGN MINIMALISTA, DE LAS COLECCIONES #RITMONIO. ELEGANCIA ÚNICA QUE NO RENUNCIA A SER ORIGINAL.

E0BA0123CSF37/E0BA0129CF37

F37
FROSTED CHAMPAGNE

CHX
BRUSHED CHAMPAGNE

La trama luminosa di Brushed Champagne esalta la purezza geometrica dei miscelatori #Ritmonio per creare suggestioni calde e coinvolgenti.

The bright texture of Brushed Champagne enhances the geometric purity of the #Ritmonio mixers to create warm and engaging suggestions.

La texture lumineuse du Brushed Champagne met en valeur la pureté géométrique des mitigeurs #Ritmonio pour créer des suggestions chaudes et attrayantes.

La trama luminosa de Brushed Champagne exalta la pureza geométrica de los mezcladores #Ritmonio para crear sugerencias cálidas y envolvientes.

PR32AA201CHX/PR31AF201CHX

CHX
BRUSHED CHAMPAGNE

E0BA0123CSGOX

GOX
BRUSHED GOLD

La preziosa matericità di Brushed Gold si unisce al design minimal in un'ipnotica fusione: per un bagno dall'eleganza senza tempo.

The precious materiality of Brushed Gold joins the minimal design in a hypnotic fusion: for a timelessly elegant bathroom.

La matérialité précieuse du Brushed Gold s'épouse au design minimaliste dans une fusion hypnotique: pour une salle de bain à l'élégance éternelle.

La preciosa materialidad de Brushed Gold se une al design minimalista en una hipnótica fusión: para un baño de elegancia sin tiempo.

PR35AU201GOX+PR35MA101GOX/PR35AU201GOX+PR35MA001GOX

GOX BRUSHED GOLD

TAORMINA

POIS

GLITTER

HAPTIC

REVERSO

DIAMETRO35

PR43AV201DOR+PR43MA001DOR/PR43AU201DOR+PR43MA101DOR

DOR
GOLD

Il metallo più prezioso torna a brillare nel design: #Ritmonio lo declina nella rubinetteria, per arricchire la casa di bagliori preziosi.

The most precious metal shines again in design: #Ritmonio uses it in the taps, to enrich the home with precious glares.

Le métal le plus précieux revient à briller dans le design: #Ritmonio le décline dans la robinetterie, pour enrichir la maison des éclairs précieux.

El metal más precioso vuelve a brillar en el disign: #Ritmonio lo declina en la grifería, para enriquecer la casa con destellos preciosos.

TAORMINA

REVERSO

DIAMETRO35

HAPTIC

POIS

GLITTER

DOR
GOLD

E0BA0123CSDOR

E0BA0129CLBRX/E0BA0123CLBRX

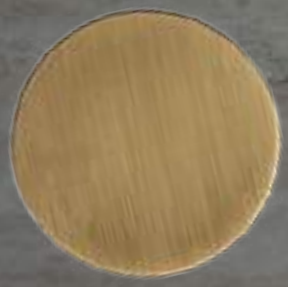

BRX
BRUSHED BRONZE

L'approccio creativo dell'azienda si esprime in una nuova lavorazione innovativa, che richiama colori caldi, avvolgenti e unici: Brushed Bronze.

The creative approach the company is expressed in an innovative process, which recalls warm, enveloping and unique colors: Brushed Bronze.

L'approche créative de l'usine s'exprime dans une fabrication innovante, qui rappelle des couleurs chaudes, uniques et enveloppantes: Brushed Bronze.

El enfoque creativo de la empresa se expresa en un nuevo proceso innovador, que recuerda los colores cálidos, acogedores y únicos: Brushed Bronze.

BRX BRUSHED BRONZE

PR35AU201BRX+PR35MA001BRX

PR31AA201F34 /PR32AF201F34

F34
BRUSHED DARK BRONZE

Sensualità scura per un impulso materico che dà vita a un look dark, inebriante e avvolgente, svelando i toni del bronzo, per chi ama farsi notare.

Dark sensuality for a material impulse that gives life to a dark, inebriant and enveloping look, revealing the bronze tones, for those who love to be noticed.

Sensualité sombre qui donne lieu à un look dark, enveloppant et envoûtant, qui dévoile les teintes du bronze, pour tous ceux qui veulent se faire remarquer.

Sensualidad de la materia que da vida a un look dark, embriagante y envolvente, los tonos del bronce son para quién ama hacerse notar.

DIAMETRO35

REVERSO

TAORMINA

HAPTIC

POIS

GLITTER

PR35AU201F34+PR35MA101F34

F34 BRUSHED DARK BRONZE

PR43AU201F34/PR43MA001F34/PR43MA101F34

Q0BA6023F34/Q0BA6025F34

L' ULTIMA TENDENZA CROMATICA IN FATTO DI INTERIOR DESIGN: BRUSHED DARK BRONZE, UNA NUOVA FINITURA ECLETTICA E DALLA FORTE PERSONALITA' PER ATMOSFERE INTIME ED ACCOGLIENTI.

THE LATEST CHROMATIC TREND IN INTERIOR DESIGN: BRUSHED DARK BRONZE, A NEW ECLETIC FINISH WITH A STRONG PERSONALITY, FOR INTIMATE AND WELCOMING ATMOSPHERE.

LA DERNIÈRE TENDANCE CHROMATIQUE DANS LA DÉCORATION D'INTÉRIEURE: BRUSHED DARK BRONZE, UNE NOUVELLE FINITION ÉCLECTIQUE À LA FORTE PERSONNALITÉ POUR UNE ATMOSPHÈRES INTIME ET ACCUEILLANTE.

LA ÚLTIMA TENDENCIA CROMÁTICA DE INTERIOR DESIGN: BRUSHED DARK BRONZE, UN NUEVO ACABADO ECLÉCTICO Y CON UNA FUERTE PERSONALIDAD, PARA ATMÓSFERAS ÍNTIMAS Y ACOGEDORAS.

F34
BRUSHED DARK BRONZE

F31
FROSTED BLACK CHROME

Una cromia senza tempo. L'essenzialità e la purezza del nero diventano valore per l'identità degli spazi, gioco di stile per abbinamenti pregiati.

A timeless color. The essentiality and purity of black become a value for the identity of the space, a game of style for precious combinations.

Une couleur éternelle. L'essentialité et la pureté du noir deviennent une valeur pour l'identité des espaces et un jeu de style pour des combinaisons précieuses.

Un color sin tiempo. La esencialidad y la pureza del negro se vuelven valor para la identidad de los espacios, juego de estilo para las combinaciones finas.

REVERSO

DIAMETRO35

TAORMINA

GLITTER

POIS

HAPTIC

PR32AF201F31

F31 FROSTED BLACK CHROME

PR31AA201F31

PR35AU201F31+PR35MA101F31

VERSATILE, MINIMALE E DECISO: L'ALLURE NOIR CONQUISTA L'AMBIENTE BAGNO CON LA NUOVA FINITURA FROSTED BLACK CHROME.

VERSATILE, MINIMAL AND FIRM: THE ALLURE NOIR CONQUERS THE BATHROOM WITH THE NEW FROSTED BLACK CHROME FINISH.

VERSATILE, MINIMALE ET DÉCISIVE: L'ALLURE NOIR CONQUÊTE LA SALLE DE BAIN AVEC LA NOUVELLE FINITION FROSTED BLACK CHROME.

VERSÁTIL, MINIMALISTA Y DECIDIDO: LA SEDUCCIÓN NOIR CONQUISTA EL AMBIENTE BAÑO CON EL NUEVO ACABADO FROSTED BLACK CHROME.

F31
FROSTED BLACK CHROME

E0BA0129CSBLX/E0BA0123CLBLX

BLX
BRUSHED BLACK CHROME

Versatile, minimale e grintosa: l'anima noir conquista l'ambiente bagno con la finitura Brushed Black Chrome.

Versatile, minimal and bold: the noir soul conquers the bathroom with the Brushed Black Chrome finish.

Versatile, minimale et énergique: l'âme noire conquête la salle de bain avec la finition Brushed Black Chrome.

Versátil, minimalista y poderoso: el alma noir conquista el ambiente baño con el acabado Brushed Black Chrome.

BLX
BRUSHED BLACK CHROME

PR31AA201BLX

E0BA0123CSCRB

CRB
BLACK CHROME

Minimal e contemporanea: la rubinetteria in finitura Black Chrome è un evergreen capace di esaltare qualsiasi stile.

Minimal and contemporary: the Black Chrome finish is an evergreen capable of enhancing any style.

Minimale et contemporaine: la robinetterie dans la finition Black Chrome est un evergreen capable de mettre en valeur chaque style.

Minimalista y contemporánea: la grifería en acabado Black Chrome es un evergreen capaz de resaltar cualquier estilo.

PR43AU201CRB+PR43MA101CRB/PR43AV201CRB+PR43MA001CRB

CRB
BLACK CHROME

HAPTIC

REVERSO

DIAMETRO35

GLITTER

TAORMINA

POIS

IX
BRUSHED

Il sofisticato accento metallico di Brushed è la scelta giusta per distinguersi, anche nello spazio dedicato al benessere.

The sophisticated metallic touch of Brushed is the right choice to stand out, also in spaces dedicated to wellness.

L'accent métallique sophistiqué du Brushed est le bon choix pour se distinguer, aussi dans l'espace dédié au bien-être.

El sofisticado acento metálico de Brushed es la elección correcta para destacarse, también en el espacio dedicado al bienestar.

IX BRUSHED

GLITTER
TAORMINA
DIAMETRO35
HAPTIC
POIS
REVERSO

PR32AA201IX/PR31AA201IX

CRL
CHROME

Versatile in ogni abbinamento: la finitura Chrome è la semplicità esaltata ad armonia ed essenzialità.

Versatile in any combination: the Chrome finish is simplicity enhanced by harmony and essentiality.

Versatile dans chaque combinaison: la finition Chrome est la simplicité élevée à l'harmonie et à l'essentialité.

Versátil en cada combinación: el acabado Chrome es la simplicidad que exalta la armonía y la esencialidad.

PR35AV201CRL+PR35MA001CRL/PR35AU201CRL+PR35MA101CRL

CRL CHROME

PR35AV201C04+PR35MA101C04

C04
BLACK

Sobrio ma gritoso, elegante ma anticonformista: il nero, tendenza amata da tutti gli interior lovers, conquista lo spazio del benessere.

Sober but gritty, elegant but unconventional: black, a trend loved by all interior lovers, conqueres the space of well-being.

Sobre mais déterminé, élégante mais anticonformiste: le noir, tendance aimée par tous les passionnés de la décoration d'intérieure, conquête l'espace du bien-être.

Sobrio pero determinado, elegante pero exéntrico: el negro, tendencia amada por todos los interior lovers, conquista el espacio del bienestar.

Q0BA6025C04/Q0BA6023C04

C04 BLACK

PR35AU201C03+PR35MA001C03/PR35AV201C03+PR35MA101C03

C03
WHITE

Con la finitura total white, #Ritmonio traccia nuove idee di stile e crea ambienti contemporanei dinamici e di forte impatto.

With the total white finish, #Ritmonio traces new style ideas and creates dynamic and impactful contemporary environments.

Avec la finition total white, #Ritmonio établit des idées nouvelles de style et crée des environnements dynamiques à fort impact.

Con el acabado total white, #Ritmonio guía hacia nuevas ideas de estilo y crea ambientes contemporáneos, dinámicos y de fuerte impacto.

E0BA0123CSC03

C03 WHITE

REVERSO

POIS

DIAMETRO35

HAPTIC

TAORMINA

GLITTER

ECLETTISMO, DINAMICITÀ E TOTALE LIBERTÀ COMPOSITIVA: RITMONIO PRESENTA LA NUOVA SERIE DI ACCESSORI CHE CONSENTE DI CREARE AMBIENTI UNICI E FORTEMENTE PERSONALIZZATI.

ECLECTICITY, DYNAMICITY AND TOTAL FREEDOM OF COMPOSITION: RITMONIO PRESENTS THE NEW SERIES OF ACCESSORIES THAT ALLOWS TO CREATE UNIQUE AND CUSTOMIZED ENVIRONMENTS.

ÉCLECTISME, DYNAMISME, ET PLEINE LIBERTÉ DE COMPOSITION: RITMONIO PRÉSENTE LA NOUVELLE SÉRIE D'ACCESSOIRES QUI PERMET DE CRÉER DES AMBIANCES UNIQUES ET TRÈS PERSONNALISÉES.

ECLECTICISMO, DINAMISMO Y ABSOLUTA LIBERTAD DE COMPOSICIÓN: RITMONIO PRESENTA SU NUEVA SERIE DE ACCESORIOS QUE PERMITEN CREAR AMBIENTES ÚNICOS Y PERSONALIZADOS.

ELEMENTA

Ritmonio design LAB

Per esaltare la libertà compositiva e rispondere alle diverse necessità del design d'interni, l'Azienda presenta ELEMENTA: una collezione inedita di accessori pensati per dare la possibilità a ciascuno di plasmare ambienti "su misura" e di creare in prima persona nuovi modi di impreziosire gli spazi dell'abitare.

In order to enhance the compositional freedom and meet the various needs of interior design, the Company presents ELEMENTA: a new collection of accessories designed to give everyone the opportunity to shape "made-to-measure" settings and to create new ways of embellishing living spaces.

Pour mettre en valeur la liberté de composition et répondre aux différentes exigences du design d'intérieur, l'usine présente ELEMENTA: une collection inédite d'accessoires conçus pour permettre à chacun de créer des environnements "sur mesure" et de créer en première personne des nouveaux moyens pour enrichir les espaces de la maison.

Para exaltar la libertad compositiva y responder a las distintas exigencias del diseño de interiores, la Empresa presenta ELEMENTA: una colección de accesorios pensados para que cada uno tenga la posibilidad de plasmar ambientes "a medida" y de crear personalmente nuevas maneras de embellecer los ambientes del hogar.

ELEMENTI
ELEMENTS
ÉLÉMENTS
ELEMENTOS

ELEMENTA

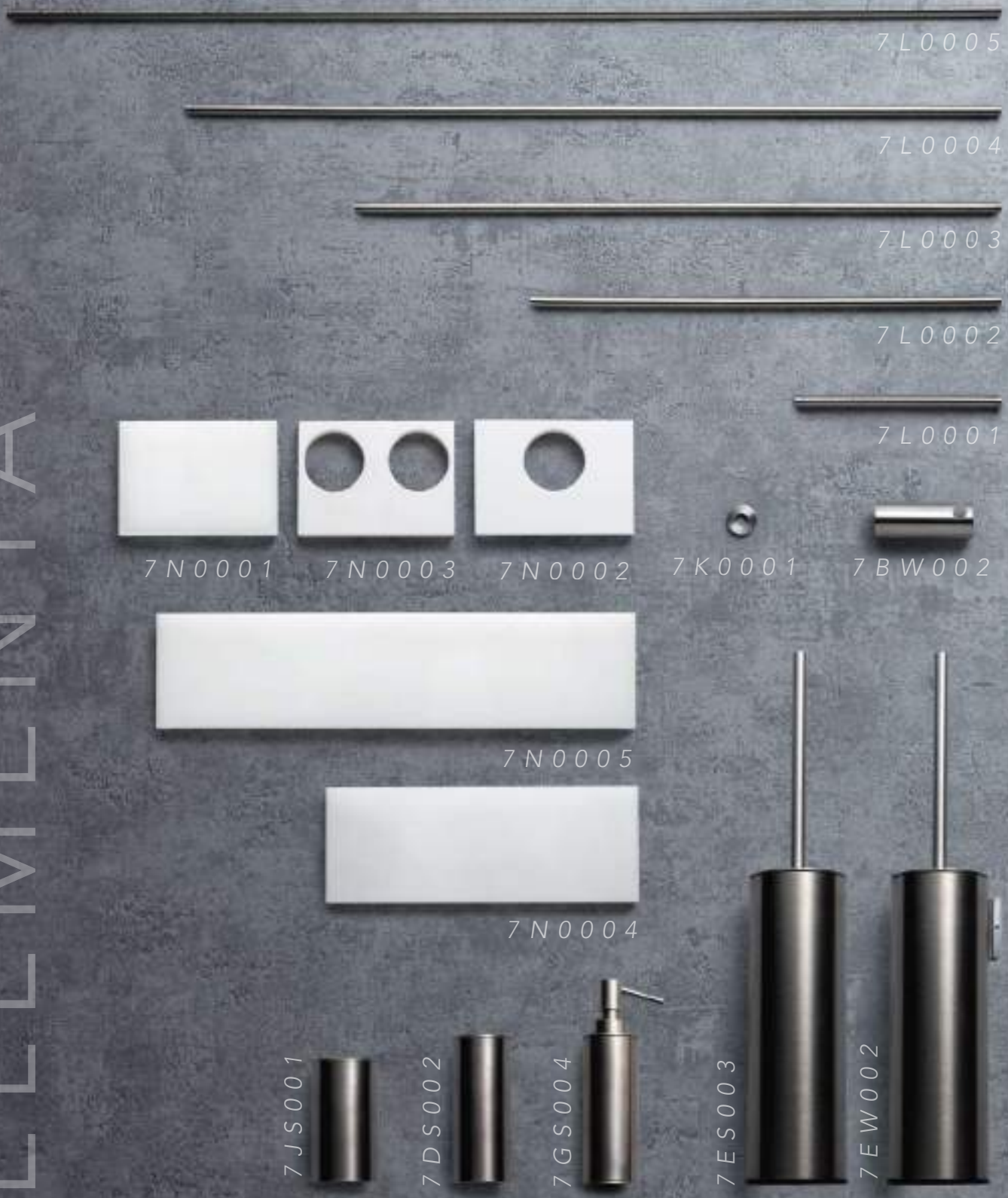

Disponibili in 19 finiture e in diversi materiali, tra cui l'acciaio inox con la sua purezza e la pietra acrilica con la sua versatilità, gli accessori sono costituiti da moduli di varie dimensioni e lunghezze, assemblabili tra loro secondo i propri gusti o in base ad esigenze estetiche funzionali.

Available in 19 finishes and in different materials, including stainless steel with its purity and the acrylic stone with its versatility, the accessories consist of modules of various sizes and lengths, which can be assembled together according to your tastes or basing on functional aesthetic needs.

Disponibles dans 19 finitions et matériaux différents, notamment l'acier inox avec sa pureté et la pierre acrylique avec sa versatilité, les accessoires se composent de modules de différentes tailles et longueurs, qui peuvent être assemblés à votre goût ou sur la base d'exigences esthétiques fonctionnelles.

Disponibles en 19 acabados y en distintos materiales, entre los cuales el acero inox con su pureza, y la piedra acrílica con su versatilidad, los accesorios se componen de módulos de diferentes tamaños y medidas, combinables entre sí según los gustos personales o en base a las exigencias estéticas funcionales.

19

FINITURE
FINISHES
FINITIONS
ACABADOS

F38 White Acrylic Stone for Elementa

INOX Stainless Steel

IBX Black Stainless Steel

ICX Champagne Stainless Steel

F32 Rose Gold

F33 Brushed Rose Gold

F36 Frosted Rose Gold

F37 Frosted Champagne

CHX Brushed Champagne

GOX Brushed Gold

DOR Gold

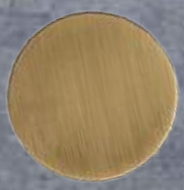

BRX Brushed Bronze

F34 Brushed Dark Bronze

F31 Frosted Black Chrome

BLX Brushed Black Chrome

CRB Black Chrome

IX Brushed

CRL Chrome

C04 Black

C03 White

A REVOLUTIONARY BATHROOM FURNITURE CONCEPT

Dinamici e trasformisti, nella loro pulizia formale i singoli elementi possono essere combinati tra loro in un gioco di incastri e forme, per dare vita a composizioni uniche e innumerevoli tipologie di accessori. Si potrà così dar vita a combinazioni originali e personalizzate: dalla classica mensola porta oggetti ad elementi specifici come i porta sapone e i porta spazzolini, per un bagno che porta all'estremo il concetto di personalizzazione.

Dynamic and trasformable, with their clean design, the individual elements can be combined with each other in a game of joints and shapes, to create unique compositions and countless types of accessories. In this way you can create original and personalized combinations: from the classic shelf for objects to specific elements such as soap dispencer and toothbrush holders, for a bathroom that brings the whole concept of personalization.

Dynamiques et modifiables, dans leur minimalisme les éléments individuels puissent être combinés entre eux dans un jeu d'encastrements et formes, pour donner vie à combinaisons uniques et nombreuses types d'accessoires. On pourra donc donner vie à des combinaisons originales et personnalisées: à partir de l'étagère traditionnel porte-objets à des éléments spécifiques comme les porte-savons ou porte-brosse à dents , pour une salle de bain qui conduit à un concept de personnalisation extrême.

Dinámicos y cambiantes, con sus formas limpias, cada componente puede ser combinado en un juego de uniones y formas, para dar vida a composiciones únicas y a incontables tipos de accesorios. Se podrá así dar vida a combinaciones originales y personalizadas: desde el clásico estante hasta elementos específicos como la jabonera y el porta cepillo de dientes, para un baño que lleva al extremo el concepto de personalización.

ELEMENTA

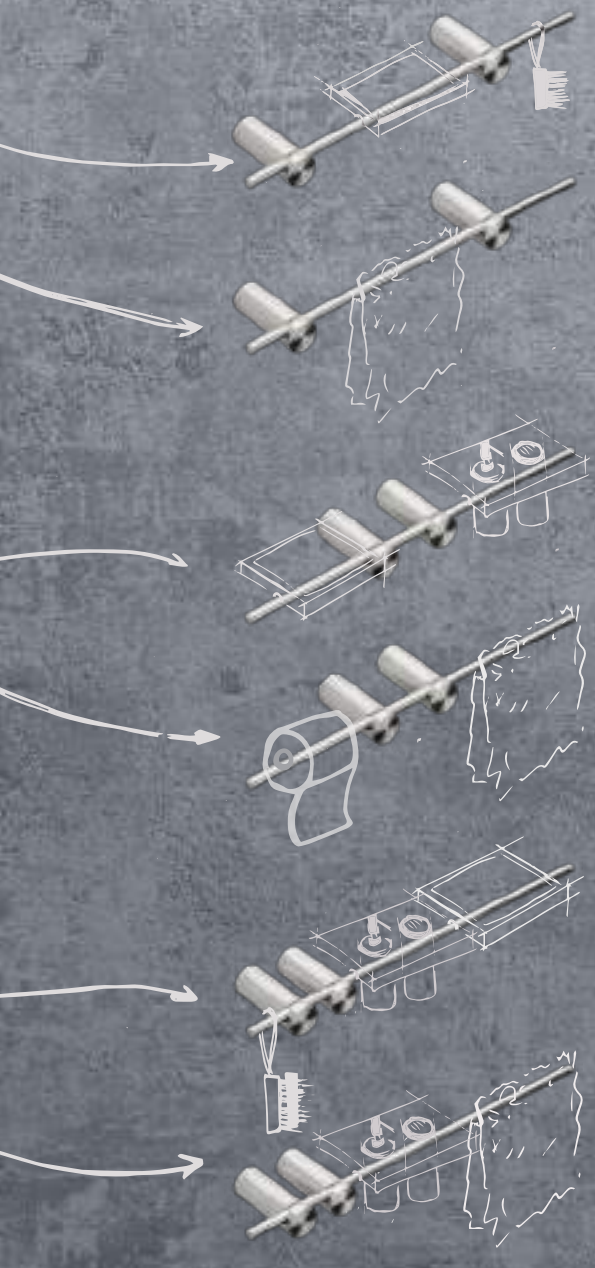

1.WHAT WOULD YOU NEED?

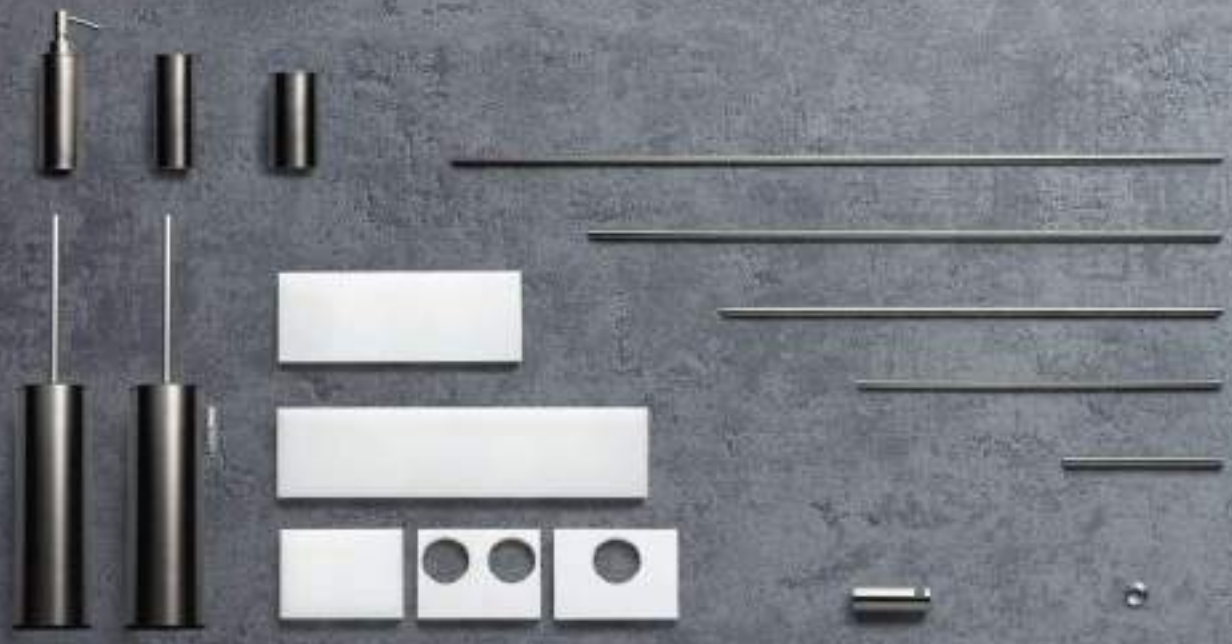

2.CHOOSE YOUR ELEMENTA

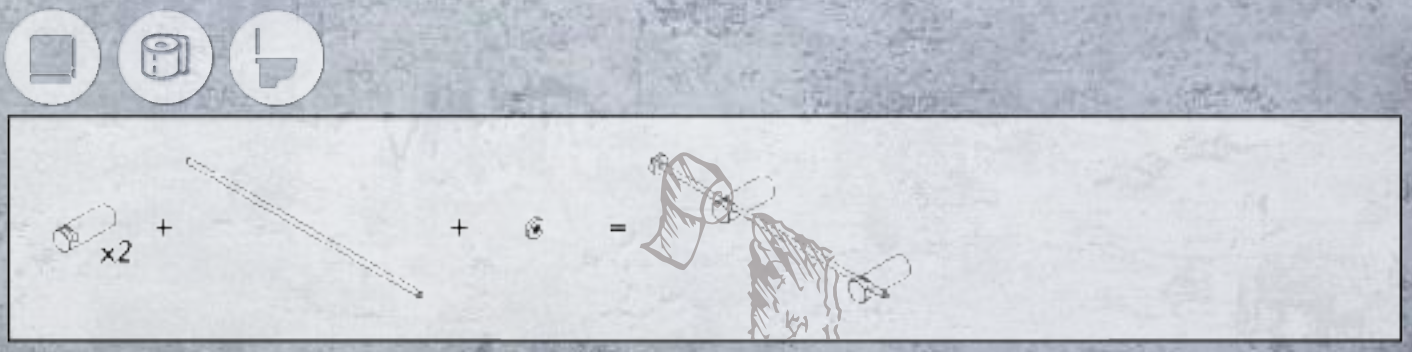

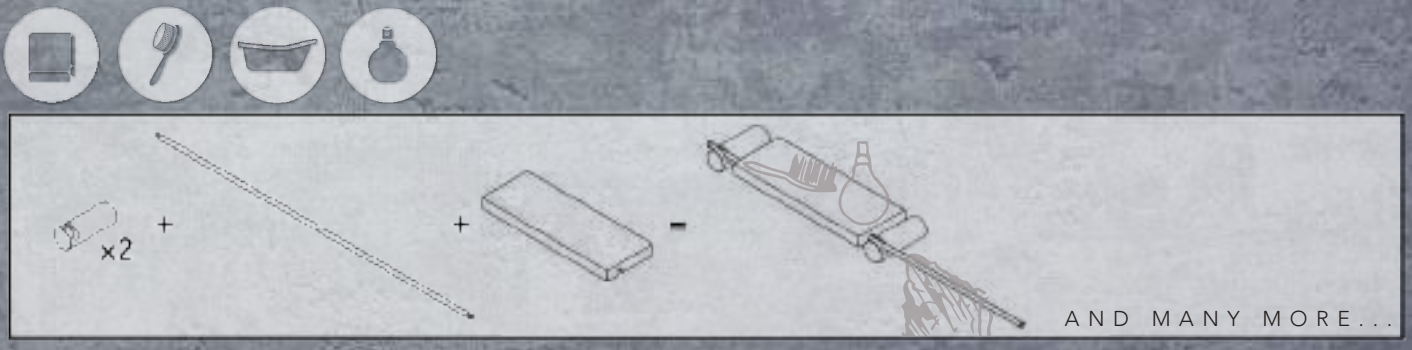

3. DESIGN YOUR ELEMENTA

4. CREATE YOUR OWN STYLE

AND MANY MORE...

7BW002CHX/7BW002CHX/7K001CHX/7L0005CHX/7N0005F38
7BW002IX/7BW002IX/7L0004IX//7N0004F38
7N0001C03/7BW002F31/7BW002F31/7L0003F31

ELEMENTA

7BW002F31/7BW002F31/7L0002F31/7N0004F38
7BW002CHX/7BW002CHX/7L0003CHX/7N0005F38/7K0001CHX
7BW002BLX/7BW002BLX/7L0004BLX/7N0001F38/7N0003F38/7DS002BLX/7GS004BLX
7BW002INOX/7L0001INOX/7K0001INOX

ELEMENTA

Una poliedricità che esalta l'eclettismo e la sartorialità, trait d'union dell'intera offerta dell'Azienda: combinabile con tutte le serie di rubinetteria Ritmonio, sia per finitura che per design, ELEMENTA dà vita ad innumerevoli scenari e configurazioni possibili.

A versatility that enhances the eclecticism and tailoring, trait d'union of the entire Company offer: combinable with all Ritmonio series of taps, both for finish and design, ELEMENTA gives life to countless possible scenarios and configurations.

Une polyvalence qui met en valeur l'éclectisme et la "couture", trait d'union de la totalité de l'offre de l'usine: compatible avec toutes les séries de la robinetterie Ritmonio, soit pour les finitions soit pour le design, ELEMENTA donne vie à des innombrables scénarios et à des configurations possibles.

Una versatilidad que exalta el eclecticismo y el "hecho a medida", que guía siempre la oferta de la Empresa: combina con todas las series de grifería Ritmonio, ya sea por acabado que por design, ELEMENTA da vida a incontables escenarios y posibles configuraciones.

PR50AJ202IBX/7BW002IBX/7BW002IBX
7L0004IBX/7DS002IBX/7GS004IBX
7BW002IBX/7L0001IBX/7K0001IBX/7K0001IBX

ELEMENTA

7BW002BLX/7BW002BLX/7L0002BLX/7N0001F38
7DS002BLX/7GS004BLX

7GS004IX/7BW002IX/7BW002IX/7L0003IX
7DS002IX/7GS004IX

7BW002GOX/7BW002GOX/7L0003GOX/ PR35AY102GOX+PR35MC001GOX
7BW002GOX/7BW002GOX/7L0005GOX/7K0001GOX/PR35BU201GOX+PR35MA001GOX
7N0001F38/7N0005F38/7BW002GOX/7L0001GOX/7K0001GOX/7ES003GOX

ELEMENTA

7BW002CHX/7BW002CHX/7L0005CHX/7K0001CHX

Grazie agli innovativi elementi funzionali e alla completa adattabilità dimensionale di ELEMENTA, il total bathroom "Made in Ritmonio" si fonda su un design pulito e originale, che definisce gli spazi con personalità e ricercatezza, dove la sperimentazione diventa concreta.

Thanks to the innovative and functional elements and to the complete dimensional adaptability of ELEMENTA, the "Made in Ritmonio" total bathroom is based on a clean and original design, which defines spaces with personality and refinement, where experimentation becomes real.

Grâce aux éléments innovatrices et fonctionnels, et à l'adaptabilité dimensionnelle totale de ELEMENTA, la salle de bain "Made in Ritmonio" repose sur un design minimal et original, qui désigne les espaces avec personnalité et raffinement, là où l'expérimentation devient concrète.

Gracias a los innovadores elementos funcionales y a la completa adaptibilidad de ELEMANTA, el total bathroom "Made in Ritmonio" se basa sobre un design limpio y original, que define los espacios con personalidad y refinamiento, donde las ideas se vuelven concretas.

7BW002GOX/7L0001GOX/7K0001GOX
7ES003GOX

E0BA0129CSC04/7BW002C04/7BW002C04/7BW002C04/
7BW002C04/7BW002C04/7L0002C04

ELEMENTA

Un rivoluzionario concetto di arredo bagno che consente di rileggere completamente il luogo del benessere per antonomasia: rubinetteria e accessori non sono più soltanto dettagli, ma diventano i veri protagonisti dei progetti, fornendo all'utente un'esperienza d'uso dove la componente emozionale è fondamentale.

A revolutionary concept that allows you to completely re-interpret the place of well-being par excellence: taps and accessories are no longer just details, but become the real protagonists of the projects, providing the user with a user experience where the emotional component is essential.

Un concept d'aménagement de la salle de bain révolutionnaire, qui permet de relire entièrement le lieu du bien-être: la robinetterie et les accessoires ne sont plus seulement des détails, mais ils deviennent les vrai protagonistes des projets, en donnant à l'utilisateur une expérience où la composante émotionnelle est essentielle.

Un revolucionario concepto de mobiliario de baño que permite releer completamente el lugar del bienestar por antonomasia: grifería y accesorios ya no son sólo detalles, sino que se convierten en los verdaderos protagonistas de los proyectos, proporcionando al usuario una experiencia de uso donde el componente emocional es fundamental.

7BW002F31/7BW002F31/7L0003F31/7N0001F38

7BW002F31/7BW002F31/7L0003F31/7N0004F38

DESIGN ED ELEGANZA A TUTTO TONDO TROVANO IL PERFETTO EQUILIBRIO IN DOT316 ROUND DI RITMONIO.

ALL-ROUND DESIGN AND ELEGANCE FIND THE PERFECT BALANCE IN DOT316 ROUND BY RITMONIO.

DESIGN ET ÉLÉGANCE DANS LA RONDE TROUVENT L'ÉQUILIBRE PARFAIT AVEC DOT316 ROUND DE RITMONIO.

DESIGN Y ELEGANCIA ENCUENTRAN EL PERFECTO EQUILIBRIO EN DOT316 ROUND DE RITMONIO.

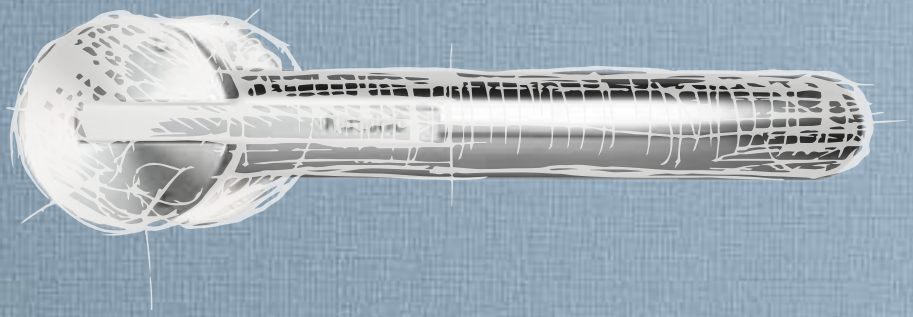

DOT316 ROUND

BMB Progetti

Le esigenze cambiano rapidamente e di conseguenza si evolve la cultura progettuale. Per arredare un bagno con gusto, con attenzione alla funzionalità e all'estetica, Ritmonio completa la gamma DOT316 con le proposte DOT316 Round: sinonimo di unicità ed eleganza, lavorato nel nobile acciaio AISI 316L, DOT316 Round prende il nome dalle geometrie perfette e armoniche del cerchio, forma archetipica, che in questa nuova versione si declinano nel corpo e nella canna del rubinetto, per un bagno semplicemente sofisticato.

The needs change rapidly and consequently the design culture evolves. To furnish a bathroom with taste, with attention to functionality and aesthetics, Ritmonio completes the DOT316 range with the DOT316 Round proposals: synonymous with uniqueness and elegance, worked in noble AISI 316L stainless steel, DOT316 Round takes its name from the perfect and harmonious geometries of the circle, archetypal shape, which in this new version is developed in the body and the spout of the tap, for a simply sophisticated bathroom.

Les exigences changent rapidement et par conséquence la culture conceptuelle évolue. Pour meubler une salle de bain avec goût et attention à la fonctionnalité et à l'esthétique, Ritmonio complète la gamme DOT316 avec l'offre DOT316 Round: synonyme de unicité et élégance, usiné dans le noble acier AISI 316L, DOT316 Round prend son nom de la géométrie parfaite et harmonieuse du cercle, la forme archétypique, qui dans cette nouvelle version se décline dans le corps et dans le bec du mitigeur, pour une salle de bain simplement sophistiquée.

Las exigencias cambian rápidamente y de consecuencia evoluciona la cultura proyectual. Para decorar un baño con buen gusto, con atención a la funcionalidad y a la estética, Ritmonio completa la gama DOT316 con la propuesta DOT316 Round: sinónimo de ùnico y elegante, trabajado en el acero noble AISI 316L, DOT316 Round toma el nombre de las geometrías perfectas y armónicas del círculo, forma arquetípica, que en esta nueva versión se declinan en el cuerpo y en el caño del grifo, para un baño simplemente sofisticado.

FINITURE
FINISHES
FINITIONS
ACABADOS

Disponibile nelle finiture inox spazzolato, inox nero spazzolato e inox champagne spazzolato, DOT316 Round offre un tocco di modernità e libertà progettuale, per una nuova definizione di stile e un nuovo concetto di lusso.

Available in brushed, brushed black and brushed champagne stainless steel, DOT316 Round offers a touch of modernity and a great freedom in planning and designing, for a new definition of style and a new concept of luxury.

Disponible dans les finitions inox brossé et ses déclinaisons noir brossé et champagne brossé, DOT316 Round apporte une touche de modernité et liberté de conception, pour une nouvelle définition de style et un nouveau concept de luxe.

Disponible en los acabados acero inoxidable cepillado y en las declinaciones negro cepillado y champagne cepillado, DOT316 Round ofrece un toque de modernidad y libertad de diseño, para una nueva definición de estilo y un nuevo concepto de lujo.

INOX
Stainless Steel

IBX
Black Stainless Steel

ICX
Champagne Stainless Steel

DOT316 ROUND

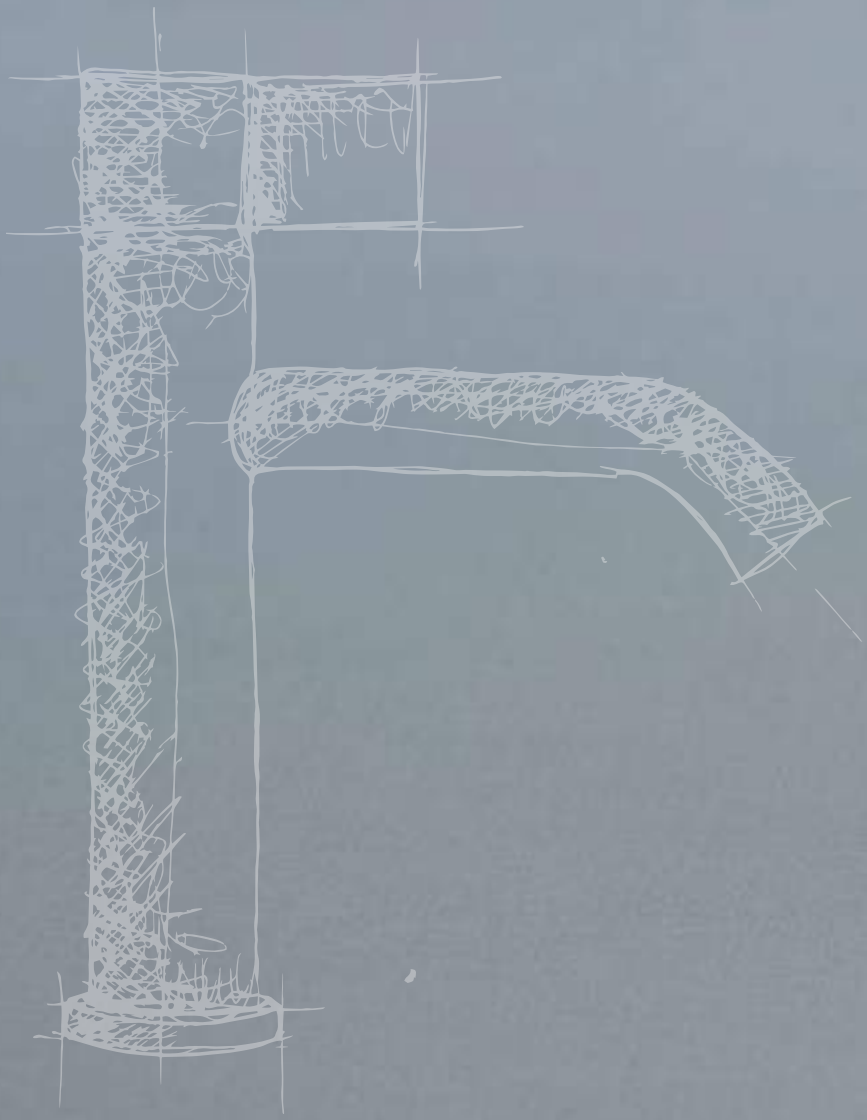

DOT316 ROUND

PR50AF211IBX

Volumi tondi e morbidi per una migliore fruibilità: DOT316 Round propone soluzioni con comando rotativo che esaltano design e linee epurate, caratteristiche della collezione, mantenendo le funzionalità di risparmio idrico.

Round and soft volumes for better usability: DOT316 Round offers solutions with rotative controls that enhance design and pure lines, distinctive of the collection, while maintaining the water-saving features, to meet the needs of all users.

Volumes ronds et doux pour une meilleure facilité d'utilisation: DOT316 Round offre des solutions avec la manette rotative qui exaltent le design et les lignes épurées, caractéristiques de la collection, en assurant au même temps l'économie d'eau.

Volúmenes redondos y suaves para un mejor uso: DOT316 Round propone soluciones con mando rotativo que exaltan diseño y líneas depuradas, características de la colección, manteniendo las funciones de ahorro de agua.

PR50FB221INOX/E0BA0108QH2INOX

DOT316 ROUND

PR50AH112IBX

DOT316 ROUND

PR50AJ212IBX

Un nuovo equilibrio tra forma e funzionalità risponde alle nuove tendenze di interior design e trova perfetta collocazione in contesti differenti, che è in grado di caratterizzare e rendere unici.

A new balance between shape and functionality responds to new interior design trends and finds its perfect place in current contexts, which it is able to characterize and make unique.

Un nouveau équilibre entre forme et fonctionnalité répond aux nouvelles tendances du design d'intérieur et trouve son emplacement idéal dans les cadres actuels, qui peuvent devenir uniques.

Un nuevo equilibrio entre forma y funcionalidad responde a las nuevas tendencias de diseño de interiores y encuentra perfecta ubicación en los contextos actuales, que es capaz de caracterizar y hacer únicos.

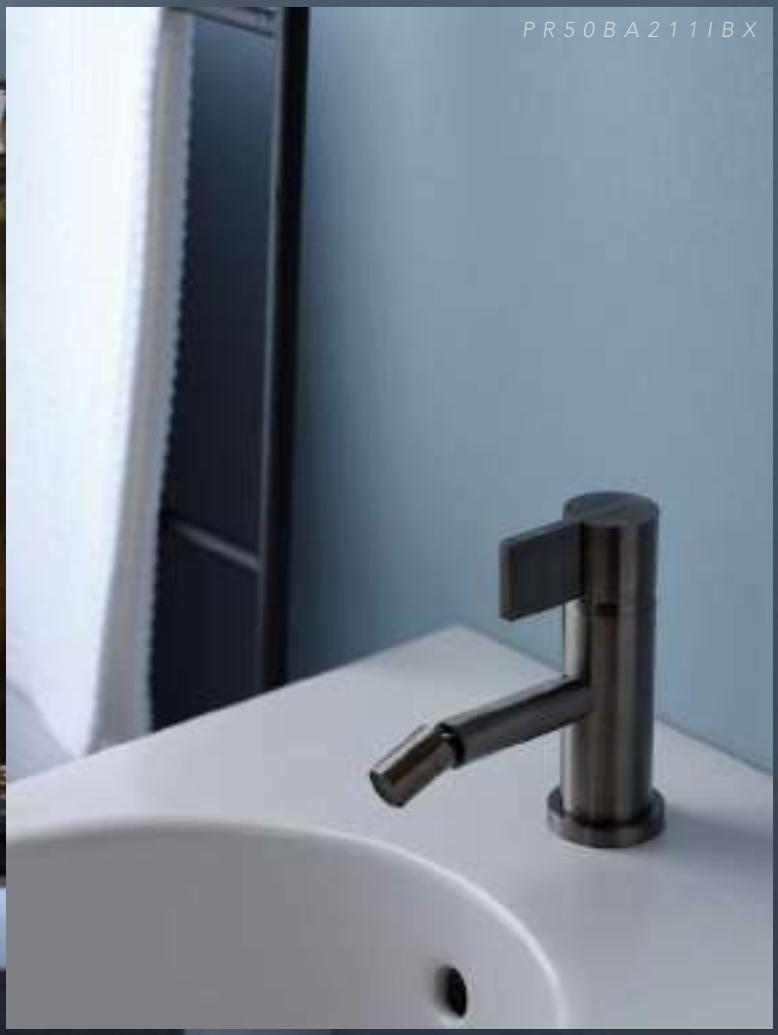

PR50BA211IBX

75A023IBX/PR50FB221IBX/PR50FB221IBX/PR50FB221IBX
72J015IBX

DOT316 ROUND

Il bagno, uno degli ambienti più funzionali e importanti sia in casa che in contesti di hospitality, è il luogo in cui ci si prende particolarmente cura di se stessi, la stanza più intima, deputata al benessere.

The bathroom, one of the most functional and important environments both at home and in hospitality contexts, is the place where you take particular care of yourself, the most intimate room, dedicated to well-being.

La salle de bain, une des pièces les plus fonctionnelles et importantes soit dans la maison soit dans les projets d'hôtels, est la salle où on prend soin de soi, la plus intime, dédiée au bien-être.

El baño, uno de los ambientes más funcionales e importantes tanto en casa como en contextos de hospitalidad, es el lugar donde uno se cuida a sí mismo, la habitación más íntima, dedicada al bienestar.

PR50GF202IBX

PR50EG201INOX

Rubinetterie Ritmonio persegue con impegno una intensa attività di ricerca finalizzata al perfezionamento dei prodotti che si concretizza nell'introduzione di materiali, innovazioni progettuali e tecnologie produttive. È quindi possibile che i prodotti presentino caratteristiche tecniche ed estetiche diverse e comunque migliorative rispetto a quelle illustrate in questo catalogo. Tali variazioni potranno avvenire anche senza alcun preavviso. Le immagini dei prodotti all'interno del catalogo possono non riprodurre la corretta installazione ed il corretto utilizzo dell'articolo, in quanto le ambientazioni sono frutto di una ricerca creativa e di una scelta scenografica, più che funzionale. Resta quindi inteso che le immagini sono puramente indicative.

Rubinetterie Ritmonio has been pursuing a thriving research activity oriented to the improvement of its products that takes shape with the introduction of new materials, planning innovations and production technologies. For that reason maybe the products have different technical and aesthetic features, in any case ameliorative, from the ones of this brochure. Those changes may happen also without notice. The images of the products, inside our catalogue, cannot reproduce the correct installation or use of the article since the sets are the result of a creative search and of a scenographic choice, rather than functional. So you have to consider that the images are purely indicatives.

Rubinetterie Ritmonio poursuit avec engagement une intense activité de recherche, dans le but de perfectionner les produits, qui se réalise avec l'introduction de materiaux, de projets novateurs et de technologies productives. C'est donc possible que les produits présentent des caractéristiques techniques et esthétiques différentes, mais il s'agit toujours d'une amélioration par rapport à celles illustrées dans ce catalogue. Ces changements pourront se produire même sans aucun préavis. Les images des produits qui se trouvent dans notre catalogue peuvent ne pas reproduire la correcte installation ou utilisation de l'article, dès que les reconstitutions sont le résultat d'une recherche créative et d'une choix scénographique, plus que fonctionnelle. C'est donc bien entendu que les images sont purement indicatives.

Rubinetterie Ritmonio persigue con gran empeño una intensa actividad de investigatión con la finalidad de perfeccionamiento de sus productos que se concreta en la introducción de materiales, proyectos innovativos y tecnologías productivas. Es entonces posible que los productos presenten características técnicas y estéticas diversas, y de todos modos superiores respecto a aquellas ilustradas en este catálogo. Estas variaciones podrán producirse también sin aviso previo. Las imágenes de los productos en el catálogo pueden no reproducir la instalación y la utilización correctas del artículo en cuanto los ambientes han sido creados a nivel escenográfico antes que funcional. Por consiguiente las imágenes deben ser consideradas como totalmente indicativas.

- Le foto dei prodotti sono meramente indicative. Le caratteristiche estetiche possono variare nel tempo;
- Le raffigurazioni di prodotti posati in opera, si configurano come realizzazioni ottimali suscettibili di modificarsi nel tempo successivamente alla posa in relazione ad usura e/o condizioni di esercizio;
- I prodotti sono garantiti anche sotto il profilo design solo in relazione a quanto espressamente menzionato nella documentazione tecnica accompagnatoria;
- Le caratteristiche tecniche possono variare, inalterare le funzionalità, salva diversa precisazione, e le destinazioni d'uso dei prodotti. Le indicazioni accompagnatorie presenti nelle confezioni sono le uniche sempre fedelmente riproduttive delle caratteristiche del prodotto cui si riferiscono;
- Le modalità di posa, l'utilizzo di accessori e strumenti adeguati ed il rispetto delle eventuali istruzioni possono condizionare il risultato tecnico ed estetico del prodotto oltre che la sua durata nel tempo;
- La conservazione del prodotto è condizionata anche dalla corretta manutenzione periodica come da istruzioni di corredo;
- Si consiglia prima e dopo l'acquisto la lettura delle informazioni diffuse nel nostro sito www.ritmonio.it

- The pictures of the products are merely indicatives. The aesthetic characteristics can vary in time;
- The representations of mounted products show optimum realisations that are susceptible of modifications during the time, due to wear and tear and/or bad employment;
- The design of the products is under warranty as well, but only according to what is expressly stated on the technical support;
- While technical characteristics may vary, the functionalities remain unchanged, if not differently specifed, as well as the usage of products. The paper support into the boxes is the only ever faithfully one showing the product characteristics it refers to;
- The ways of setting, the use of adequate accessories and tools and the respect of possible mounting instructions, can infuence the technical and aesthetical product results and its future endurance;
- The product preservation also depends on the correct regular maintenance as per our related instructions;
- It is strictly recommended, before and after the purchase, to read the instructions contained in our website: www.ritmonio.it

- Les photos des produits sont simplement indicatives. Les caractéristiques esthétiques peuvent changer avec le temps;
- Les images des produits posés et fonctionnant se représentent comme réalisations optimales susceptibles de se modifer avec le temps après le montage et suite à usure et/ou conditions d'utilisation;
- Les produits sont garantis aussi pour le design mais seulement selon expressément mentionné sur les documents techniques en pièces joints;
- Les caractéristiques techniques peuvent changer en laissant inaltéré le caractère fonctionnel et l'affectation d'utilisation des produits, sauf différente explication. Les indications qui se trouvent dans les boites avec les produits sont les seules qui rapportent toujours fidèlement les caractéristiques du produit auquel ils se réfèrent;
- Les modalités de montage, l'utilisation d'accessoires et d'outils aptes et l'observation des instructions peuvent conditionner le résultat technique et esthétique du produit autant que sa durée pendant le temps;
- La conservation du produit est conditionnée aussi par le correct entretien périodique selon les instructions annexes;
- On conseil avant et après l'achats de lire les informations rapportées sur notre site www.ritmonio.it

- Las imágenes de los productos son solamente indicativas. Las características estéticas pueden modificarse en el tiempo;
- Las representaciones de los productos instalados, son un esemplo de representaciones ideales que pueden modificarse en el tiempo, después su instalación, con referencia a su utilización y/o a las condiciones de utilización;
- Los productos sonos garantizados por el perfil design solamente con referencia a lo que está mencionado en la documentación tecnica en adjunto
- Las caracteristicas tecnicas pueden modificarse, sin modificar el funcionamiento, salvo diferente puntualización, también las destinaciónes de utilización de los productos. Las indicaciónes que se encuentran en la caja son las solas que reproducen con fe las caracteristícas del producto a que se rifieren;
- Las modalidades de instalación, la utilización de los accesorios y los instrumentos adecuados y el respeto de las eventuales instrucciónes pueden condicionar el resultado técnico y estético del producto además de su duración en el tiempo;
- La conservación del producto está condicionada a la correcta manutención periódica indicada en las instrucciónes;
- Aconsejamos antes y después de la compra la lectura de las informaciónes que se encuentran en nuestro sitio web www.ritmonio.it

Credits
ART DIRECTION & GRAPHIC DESIGN: Studio Grafico Ritmonio
PHOTOS: Andrea Avolio - Nero Luce

Ringraziamenti: Valdama

D63 REV.0 - 07/20

Rubinetterie Ritmonio Srl
Via Indren, 4 - Zona Ind. Roccapietra
13019 - VARALLO (VC) - ITALY
Tel. +39 0163 560000 - Fax +39 0163 560100

www.ritmonio.it - info@ritmonio.it

CERTIFIED COMPANY ISO 9001 - ISO 14001 - ISO 45001

Ritmonio

Living a quality experience.

www.ritmonio.it