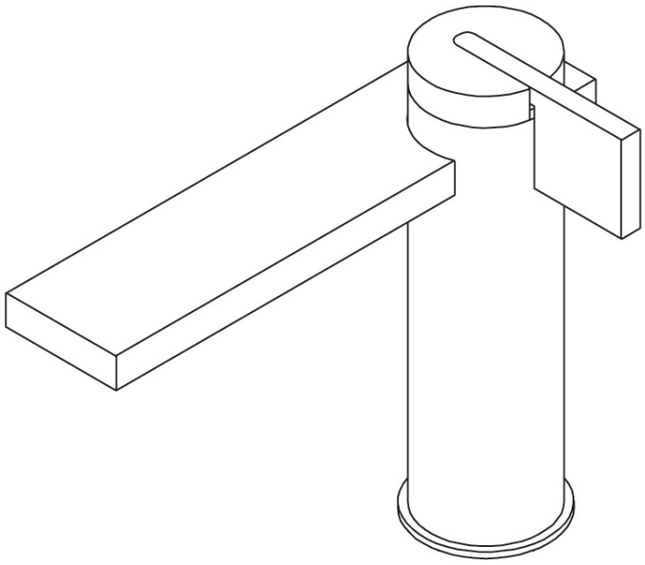

DOT316

Finiture disponibili / Available finishings / Erhältliche Oberflächen / Finitions disponibles / Acabados disponibles :

INOX ACCIAIO SPAZZOLATO / BRUSHED STEEL / GEBÜRSTETEM STAHL / ACIER BROSSÉ / ACERO CEPILLADO
IBX BLACK STAINLESS STEEL
ICX CHAMPAGNE STAINLESS STEEL

MISCELATORI PER LAVABO
BASIN MIXERS
MISCHER FÜR WASCHTISCH
MITIGEURS POUR LAVABO
MEZCLADORES PARA LAVABO

PR50AA201 pag. 12 | PR50AA202 pag. 12 | PR50DE201 pag. 13 | PR50AF201 pag. 14 | PR50AD201 pag. 14 | PR50AE201 pag. 15 | PR50AH101 pag. 16 | PR50AH201 pag. 17 | PR50AH102 pag. 18

PR50AH202 pag. 19 | PR50AH121 pag. 20 | PR50AH221 pag. 21 | PR50AH122 pag. 22 | PR50AH222 pag. 23 | PR50AJ101 pag. 24 | PR50AJ201 pag. 25 | PR50AJ102 pag. 26 | PR50AJ202 pag. 27

MISCELATORI PER BIDET
BIDET MIXERS
MISCHER FÜR BIDET
MITIGEURS POUR BIDET
MEZCLADORES PARA BIDET

PR50BA201 pag. 28 | PR50BE201 pag. 28

GRUPPI VASCA
BATH GROUPS
MISCHBATTERIE FÜR BADEWANNE
MITIGEURS POUR BAIGNOIRE
GRUPOS PARA BAÑERA

PR50EB102 pag. 29 | PR50EB202 pag. 30 | PR50EB101 pag. 31 | PR50EB201 pag. 32 | PR50EG2B1 pag. 33 | PR50EJ101 pag. 33 | PR50EJ201 pag. 34 | PR50LC202 pag. 34 | 72U013 pag. 35

PR50DA201 pag. 36

GRUPPI DOCCIA
SHOWER GROUPS
MISCHBATTERIE FÜR DUSCHE
MITIGEURS POUR DOUCHE
GRUPOS PARA DUCHA

PR50DJ2Q1 pag. 37 | PR50DJ201 pag. 38 | PR50FB201 pag. 39 | PR50FB221 pag. 40 | PR50GB101 pag. 42 | PR50GF101 pag. 43 | PR50GF201 pag. 44 | PR50HF101 pag. 45 | PR50HF202 pag. 46

PR50HB102
pag. 47

PR50HB201
pag. 48

PR50HD101
pag. 49

PR50HD201
pag. 50

PR50HF102
pag. 51

PR50HF201
pag. 52

PR50HH101
pag. 53

PR50HH201
pag. 54

PR50HB101
pag. 55

PR50JA201
pag. 56

PR50JA202
pag. 57

PR50LA201
pag. 58

PR50LA221
pag. 59

BOCCHE DI EROGAZIONE
SPOUTS
WANDAUSLÄUFE
BECS VERSEURS
CAÑOS

PR50CM201
pag. 60

PR50CM202
pag. 60

PR50CA201
pag. 61

PR50CA203
pag. 61

PR50CA202
pag. 62

PR50CR201
pag. 62

PR50CN201
pag. 63

PR50CC201
pag. 63

COMANDI REMOTI
MIXERS
MISCHER
MITIGEURS
MEZCLADORES

PR50AW201
pag. 64

PR50AW202
pag. 64

PR50AW221
pag. 65

PR50FB201
pag. 66

PR50FB221
pag. 67

Miscelatore monocomando per lavabo
Single lever basin mixer
Waschtisch Einhandmischer
Mitigeur monocommande pour lavabo
Mezclador monomando para lavabo

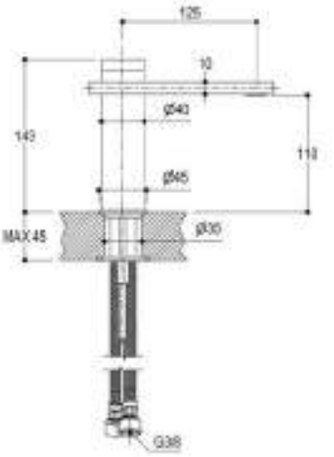

PR50AA201

INOX
IBX
ICX

Accessori / *Accessories / Zubehör / Accessoires / Accesorios*

Prolunghe / *Extensions / Verlängerungen / Rallonges / Prolongadoras* & **Ricambi** / *Spare parts / Ersatzteile / Pièces de rechange / Recambios*

PR50AA901	PR50AA902	PR50AA903	RCMB068	RCMB861	RCMB862	RCMB864	RCMB865	RCMB866
pag. 1202	pag. 1202	pag. 1202	pag. 1216	pag. 1236	pag. 1236	pag. 1236	pag. 1236	pag. 1236

Miscelatore monocomando per lavabo
Single lever basin mixer
Waschtisch Einhandmischer
Mitigeur monocommande pour lavabo
Mezclador monomando para lavabo

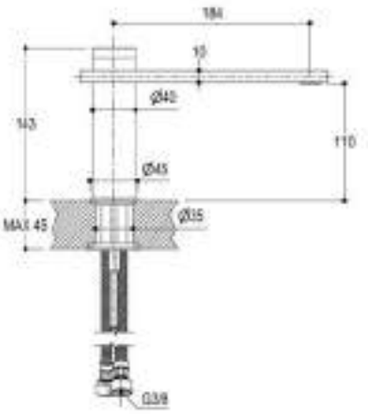

PR50AA202

INOX
IBX
ICX

Accessori / *Accessories / Zubehör / Accessoires / Accesorios*

Prolunghe / *Extensions / Verlängerungen / Rallonges / Prolongadoras* & **Ricambi** / *Spare parts / Ersatzteile / Pièces de rechange / Recambios*

PR50AA901	PR50AA902	PR50AA903	RCMB068	RCMB861	RCMB862	RCMB864	RCMB865	RCMB866
pag. 1202	pag. 1202	pag. 1202	pag. 1216	pag. 1236	pag. 1236	pag. 1236	pag. 1236	pag. 1236

Colonna lavabo da terra
Standing floor basin mixer
Standmischer für Waschtisch
Colonne de lavabo à brancher au sol
Columna lavabo de pie

_ **completo di corpo incasso**
_ *with inner parts*
_ *mit UP-Teilen*
_ *avec parties internes*
_ *completo de partes internas*

IN 1/2"F

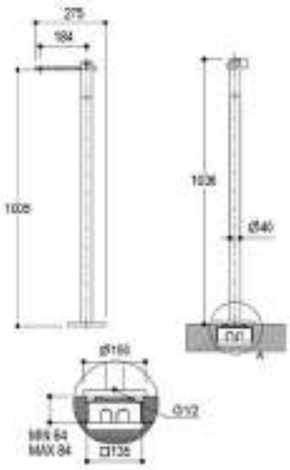

Parti esterne
Outer parts / Fertigset / Parties externes / Partes externas

PR50DF201

INOX
IBX
ICX

+

Parti da incasso
Built-in parts / UP-teile / Parties internes / Partes internas

PM00802

=

Miscelatore completo
Complete mixer / Vollständige Mischer / Mitigeur complete / Mezclador completo

PR50DE201

INOX
IBX
ICX

Accessori / *Accessories / Zubehör / Accessoires / Accesorios*

Ricambi / *Spare parts / Ersatzteile / Pièces de rechange / Recambios*

RCMB861
pag. 1236

RCMB862
pag. 1236

RCMB864
pag. 1236

RCMB866
pag. 1236

RCMB889
pag. 1238

RCMB890
pag. 1238

RCMB923
pag. 1240

Miscelatore monocomando soprapiano per lavabo
Exposed single lever basin mixer
Waschtisch Standmischbatterie
Mitigeur monocommande sur-plan pour lavabo
Mezclador monomando sobre encimera

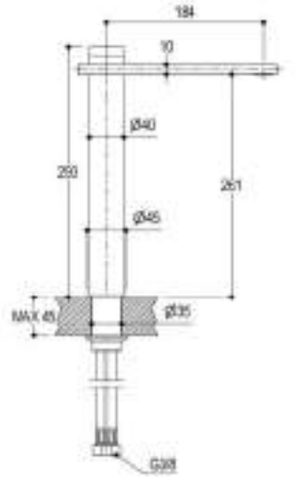

PR50AF201

INOX
IBX
ICX

Accessori / *Accessories / Zubehör / Accessoires / Accesorios*

Ricambi / *Spare parts / Ersatzteile / Pièces de rechange / Recambios*

RCMB515	RCMB861	RCMB862	RCMB864	RCMB866	RCMB920
pag. 1222	pag. 1236	pag. 1236	pag. 1236	pag. 1236	pag. 1240

Miscelatore monocomando soprapiano per lavabo
Exposed single lever basin mixer
Waschtisch Standmischbatterie
Mitigeur monocommande sur-plan pour lavabo
Mezclador monomando sobre encimera

_ **H=252mm**
_ *H=252mm*
_ *H=252mm*
_ *H=252mm*
_ *H=252mm*

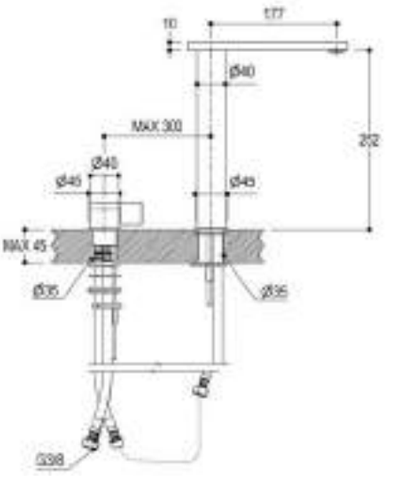

PR50AD201

INOX
IBX
ICX

Accessori / *Accessories / Zubehör / Accessoires / Accesorios*

Ricambi / *Spare parts / Ersatzteile / Pièces de rechange / Recambios*

RCMB021	RCMB861	RCMB862	RCMB865	RCMB866	RCMB901	RCMB920	RCMB997	RCMBA022
pag. 1214	pag. 1236	pag. 1236	pag. 1236	pag. 1236	pag. 1239	pag. 1240	pag. 1243	pag. 1244

IN 3/8"F

Gruppo a tre fori per lavabo
Three holes basin group
Dreiloch Waschtischbatterie
Groupe trois trous pour lavabo
Grupo mezclador con bimando para lavabo

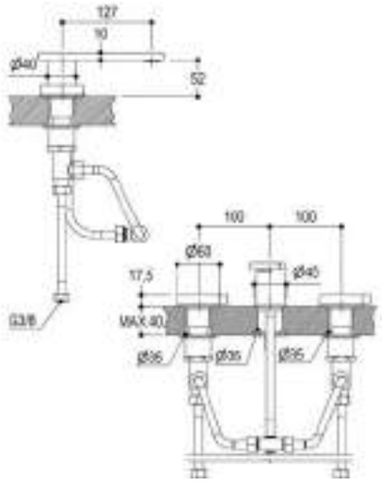

PR50AE201

INOX
IBX
ICX

Accessori / *Accessories / Zubehör / Accessoires / Accesorios*

Ricambi / *Spare parts / Ersatzteile / Pièces de rechange / Recambios*

RCMB062
pag. 1215

RCMB571
pag. 1224

RCMB865
pag. 1236

RCMB866
pag. 1236

RCMB874L
pag. 1237

RCMB880
pag. 1238

RCMB883
pag. 1238

RCMB972
pag. 1242

IN
1/2"F

Miscelatore monocomando ad incasso per lavabo
Built-in single lever basin mixer
UP-Einhandmischer für Waschbecken
Mitigeur monocommande à encastrer pour lavabo
Mezclador monomando empotrado para lavabo

_ canna SX Lmax=120mm _ piastra esterna _ completo di parti interne
_ spout SX Lmax=120mm _ external plate _ complete of inner parts
_ Einlaufrohr LI Lmax=120mm _ Montageplatte _ komplett mit UP-Teilen
_ Bec SX Lmax=120mm _ plaque externe _ complet avec parties internes
_ caño SX Lmax=120mm _ plancha externa _ completo de partes internas

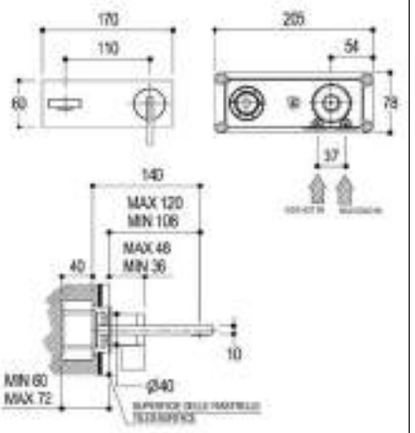

Parti esterne
Outer parts / Fertigset / Parties externes / Partes externas

PR50AL101

INOX
IBX
ICX

+

Parti da incasso
Built-in parts / UP-teile / Parties internes / Partes internas

PM0000B

=

Miscelatore completo
Complete mixer / Vollständige Mischer / Mitigeur complete / Mezclador completo

PR50AH101

INOX
IBX
ICX

Accessori / *Accessories / Zubehör / Accessoires / Accesorios*

Ricambi / *Spare parts / Ersatzteile / Pièces de rechange / Recambios*

RCMB861
pag. 1236

RCMB866
pag. 1236

RCMB867H1
pag. 1236

RCMB868
pag. 1236

RCMB872
pag. 1237

RCMB913
pag. 1240

RCMBA022
pag. 1244

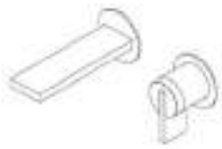

IN
1/2"F

Miscelatore monocomando ad incasso per lavabo
Built-in single lever basin mixer
UP-Einhandmischer für Waschbecken
Mitigeur monocommande à encastrer pour lavabo
Mezclador monomando empotrado para lavabo

_ canna SX Lmax=120mm _ completo di parti interne
_ spout SX Lmax=120mm _ complete of inner parts
_ Einlaufrohr LI Lmax=120mm _ komplett mit UP-Teilen
_ Bec SX Lmax=120mm _ complet avec parties internes
_ caño SX Lmax=120mm _ completo de partes internas

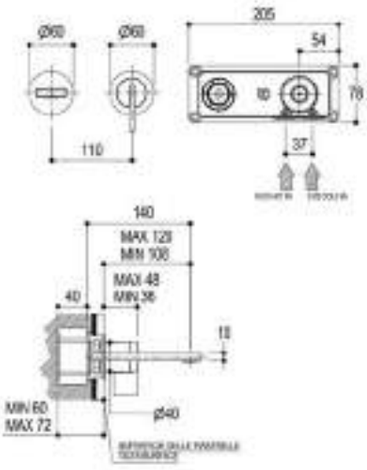

Parti esterne
Outer parts / Fertigset / Parties externes / Partes externas

PR50AL201

INOX
IBX
ICX

+

Parti da incasso
Built-in parts / UP-teile / Parties internes / Partes internas

PM0000B

=

Miscelatore completo
Complete mixer / Vollständige Mischer / Mitigeur complete / Mezclador completo

PR50AH201

INOX
IBX
ICX

Accessori / *Accessories / Zubehör / Accessoires / Accesorios*

Ricambi / *Spare parts / Ersatzteile / Pièces de rechange / Recambios*

RCMB861
pag. 1236

RCMB866
pag. 1236

RCMB867H1
pag. 1236

RCMB869
pag. 1237

RCMB870
pag. 1237

RCMB872
pag. 1237

RCMB913
pag. 1240

RCMBA022
pag. 1244

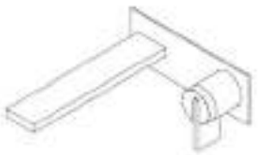

IN
1/2"F

Miscelatore monocomando ad incasso per lavabo
Built-in single lever basin mixer
UP-Einhandmischer für Waschbecken
Mitigeur monocommande à encastrer pour lavabo
Mezclador monomando empotrado para lavabo

_ canna SX Lmax=170mm _ piastra esterna _ completo di parti interne
_ spout SX Lmax=170mm _ external plate _ complete of inner parts
_ Einlaufrohr LI Lmax=170mm _ Montageplatte _ komplett mit UP-Teilen
_ Bec SX Lmax=170mm _ plaque externe _ complet avec parties internes
_ caño SX Lmax=170mm _ plancha externa _ completo de partes internas

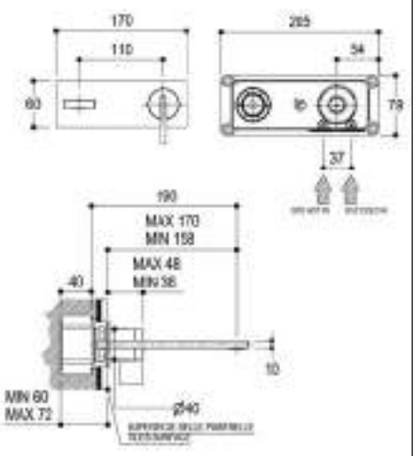

Parti esterne
Outer parts / Fertigset / Parties externes / Partes externas

PR50AL102

INOX
IBX
ICX

+

Parti da incasso
Built-in parts / UP-teile / Parties internes / Partes internas

PM0000B

=

Miscelatore completo
Complete mixer / Vollständige Mischer / Mitigeur complete / Mezclador completo

PR50AH102

INOX
IBX
ICX

Accessori / *Accessories / Zubehör / Accessoires / Accesorios*

Ricambi / *Spare parts / Ersatzteile / Pièces de rechange / Recambios*

RCMB861
pag. 1236

RCMB866
pag. 1236

RCMB867H3
pag. 1236

RCMB868
pag. 1236

RCMB872
pag. 1237

RCMB913
pag. 1240

RCMBA022
pag. 1244

IN
1/2"F

Miscelatore monocomando ad incasso per lavabo
Built-in single lever basin mixer
UP-Einhandmischer für Waschbecken
Mitigeur monocommande à encastrer pour lavabo
Mezclador monomando empotrado para lavabo

_ canna SX Lmax=170mm _ completo di parti interne
_ spout SX Lmax=170mm _ complete of inner parts
_ Einlaufrohr LI Lmax=170mm _ komplett mit UP-Teilen
_ Bec SX Lmax=170mm _ complet avec parties internes
_ caño SX Lmax=170mm _ completo de partes internas

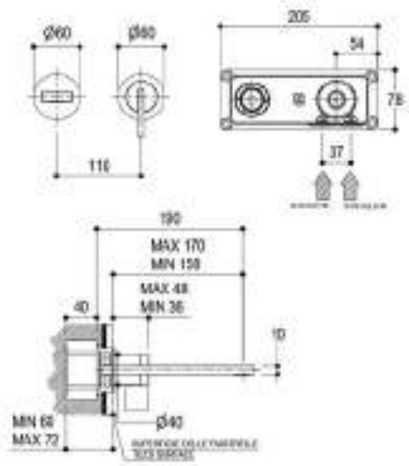

Parti esterne
Outer parts / Fertigset / Parties externes / Partes externas

PR50AL202

INOX
IBX
ICX

+

Parti da incasso
Built-in parts / UP-teile / Parties internes / Partes internas

PM0000B

=

Miscelatore completo
Complete mixer / Vollständige Mischer / Mitigeur complete / Mezclador completo

PR50AH202

INOX
IBX
ICX

Accessori / *Accessories / Zubehör / Accessoires / Accesorios*

Ricambi / *Spare parts / Ersatzteile / Pièces de rechange / Recambios*

RCMB861
pag. 1236

RCMB866
pag. 1236

RCMB867H3
pag. 1236

RCMB869
pag. 1237

RCMB870
pag. 1237

RCMB872
pag. 1237

RCMB913
pag. 1240

RCMBA022
pag. 1244

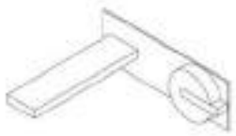

IN
1/2"F

Miscelatore monocomando ad incasso per lavabo
Built-in single lever basin mixer
UP-Einhandmischer für Waschbecken
Mitigeur monocommande à encastrer pour lavabo
Mezclador monomando empotrado para lavabo

_ miscelatore progressivo _ canna SX L=134mm _ piastra esterna _ completo di parti interne
_ progressive cartridge _ spout SX L=134mm _ external plate _ complete of inner parts
_ progressiver Mischer _ Einlaufrohr LI L=134mm _ Montageplatte _ komplett mit UP-Teilen
_ avec cartouche progressive _ Bec SX L=134mm _ plaque externe _ complet avec parties internes
_ con cartucho progresivo _ caño SX L=134mm _ plancha externa _ completo de partes internas

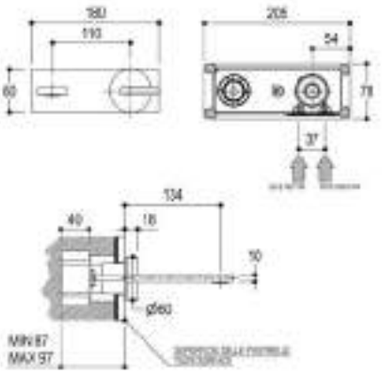

Parti esterne
Outer parts / Fertigset / Parties externes / Partes externas

PR50AL121

INOX
IBX
ICX

+

Parti da incasso
Built-in parts / UP-teile / Parties internes / Partes internas

PM0000E

=

Miscelatore completo
Complete mixer / Vollständige Mischer / Mitigeur complete / Mezclador completo

PR50AH121

INOX
IBX
ICX

Accessori / *Accessories / Zubehör / Accessoires / Accesorios*

Ricambi / *Spare parts / Ersatzteile / Pièces de rechange / Recambios*

RCMB866
pag. 1236

RCMB867H1
pag. 1236

RCMB878
pag. 1237

RCMB912
pag. 1240

RCMB970L
pag. 1242

IN
1/2"F

Miscelatore monocomando ad incasso per lavabo
Built-in single lever basin mixer
UP-Einhandmischer für Waschbecken
Mitigeur monocommande à encastrer pour lavabo
Mezclador monomando empotrado para lavabo

_ miscelatore progressivo _ canna SX L=134mm _ completo di parti interne
_ progressive cartridge _ spout SX L=134mm _ complete of inner parts
_ progressiver Mischer _ Einlaufrohr LI L=134mm _ komplett mit UP-Teilen
_ avec cartouche progressive _ Bec SX L=134mm _ complet avec parties internes
_ con cartucho progresivo _ caño SX L=134mm _ completo de partes internas

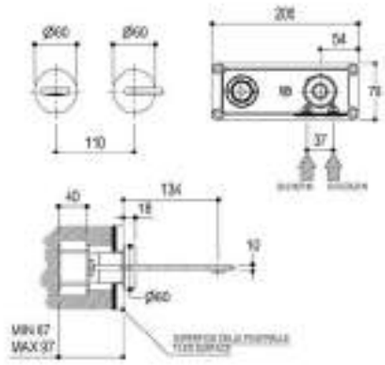

Parti esterne
Outer parts / Fertigset / Parties externes / Partes externas

PR50AL221

INOX
IBX
ICX

+

Parti da incasso
Built-in parts / UP-teile / Parties internes / Partes internas

PM0000E

=

Miscelatore completo
Complete mixer / Vollständige Mischer / Mitigeur complete / Mezclador completo

PR50AH221

INOX
IBX
ICX

Accessori / *Accessories / Zubehör / Accessoires / Accesorios*

Ricambi / *Spare parts / Ersatzteile / Pièces de rechange / Recambios*

RCMB866
pag. 1236

RCMB867H1
pag. 1236

RCMB878
pag. 1237

RCMB918
pag. 1240

RCMB921
pag. 1240

RCMB970L
pag. 1242

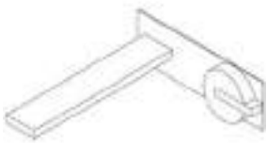

IN
1/2"F

Miscelatore monocomando ad incasso per lavabo
Built-in single lever basin mixer
UP-Einhandmischer für Waschbecken
Mitigeur monocommande à encastrer pour lavabo
Mezclador monomando empotrado para lavabo

_ miscelatore progressivo _ canna SX L=184mm _ piastra esterna _ completo di parti interne
_ progressive cartridge _ spout SX L=184mm _ external plate _ complete of inner parts
_ progressiver Mischer _ Einlaufrohr LI L=184mm _ Montageplatte _ komplett mit UP-Teilen
_ avec cartouche progressive _ Bec SX L=184mm _ plaque externe _ complet avec parties internes
_ con cartucho progresivo _ caño SX L=184mm _ plancha externa _ completo de partes internas

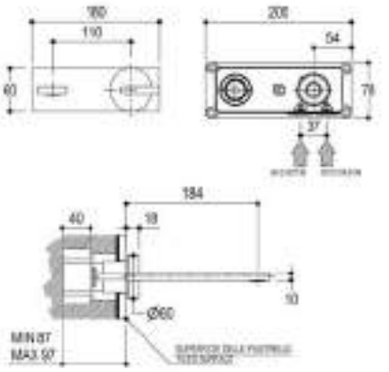

Parti esterne
Outer parts / Fertigset / Parties externes / Partes externas

PR50AL122

INOX
IBX
ICX

+

Parti da incasso
Built-in parts / UP-teile / Parties internes / Partes internas

PM0000E

=

Miscelatore completo
Complete mixer / Vollständige Mischer / Mitigeur complete / Mezclador completo

PR50AH122

INOX
IBX
ICX

Accessori / *Accessories / Zubehör / Accessoires / Accesorios*

Ricambi / *Spare parts / Ersatzteile / Pièces de rechange / Recambios*

RCMB866
pag. 1236

RCMB867H3
pag. 1236

RCMB878
pag. 1237

RCMB912
pag. 1240

RCMB970L
pag. 1242

IN
1/2"F

Miscelatore monocomando ad incasso per lavabo
Built-in single lever basin mixer
UP-Einhandmischer für Waschbecken
Mitigeur monocommande à encastrer pour lavabo
Mezclador monomando empotrado para lavabo

_ miscelatore progressivo _ canna SX L=184mm _ completo di parti interne
_ progressive cartridge _ spout SX L=184mm _ complete of inner parts
_ progressiver Mischer _ Einlaufrohr LI L=184mm _ komplett mit UP-Teilen
_ avec cartouche progressive _ Bec SX L=184mm _ complet avec parties internes
_ con cartucho progresivo _ caño SX L=184mm _ completo de partes internas

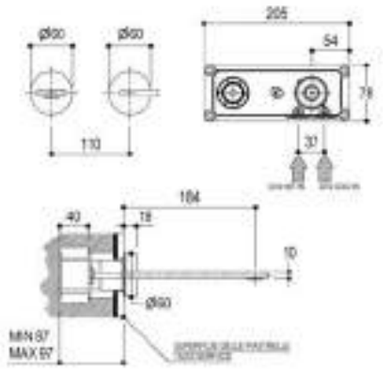

Parti esterne
Outer parts / Fertigset / Parties externes / Partes externas

PR50AL222

INOX
IBX
ICX

+

Parti da incasso
Built-in parts / UP-teile / Parties internes / Partes internas

PM0000E

=

Miscelatore completo
Complete mixer / Vollständige Mischer / Mitigeur complete / Mezclador completo

PR50AH222

INOX
IBX
ICX

Accessori / *Accessories / Zubehör / Accessoires / Accesorios*

Ricambi / *Spare parts / Ersatzteile / Pièces de rechange / Recambios*

RCMB866
pag. 1236

RCMB867H3
pag. 1236

RCMB878
pag. 1237

RCMB918
pag. 1240

RCMB921
pag. 1240

RCMB970L
pag. 1242

Gruppo a tre fori ad incasso per lavabo
Built-in three holes basin group
Dreiloch UP-Waschtischbatterie
Groupe mélangeur à encastrer pour lavabo
Grupo mezclador con bimando empotrado para lavabo

_ canna SX L=134mm _ piastra esterna _ completo di parti interne
_ spout SX L=134mm _ external plate _ complete of inner parts
_ Einlaufrohr LI L=134mm _ Montageplatte _ komplett mit UP-Teilen
_ Bec SX L=134mm _ plaque externe _ complet avec parties internes
_ caño SX L=134mm _ plancha externa _ completo de partes internas

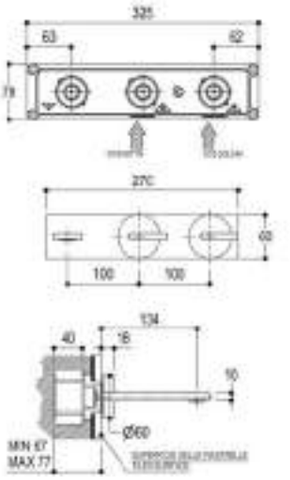

IN 1/2"F

Parti esterne
Outer parts / Fertigset / Parties externes / Partes externas

PR50AK101

INOX
IBX
ICX

+

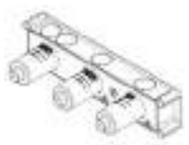

Parti da incasso
Built-in parts / UP-teile / Parties internes / Partes internas

PM0000C

=

Miscelatore completo
Complete mixer / Vollständige Mischer / Mitigeur complete / Mezclador completo

PR50AJ101

INOX
IBX
ICX

Accessori / *Accessories / Zubehör / Accessoires / Accesorios*

Ricambi / *Spare parts / Ersatzteile / Pièces de rechange / Recambios*

RCMB866
pag. 1236

RCMB867H1
pag. 1236

RCMB876
pag. 1237

RCMB879
pag. 1238

RCMB970
pag. 1242

RCMB970L
pag. 1242

IN 1/2"F

Gruppo a tre fori ad incasso per lavabo
Built-in three holes basin group
Dreiloch UP-Waschtischbatterie
Groupe mélangeur à encastrer pour lavabo
Grupo mezclador con bimando empotrado para lavabo

_ canna SX L=134mm _ completo di parti interne
_ spout SX L=134mm _ complete of inner parts
_ Einlaufrohr LI L=134mm _ komplett mit UP-Teilen
_ Bec SX L=134mm _ complet avec parties internes
_ caño SX L=134mm _ completo de partes internas

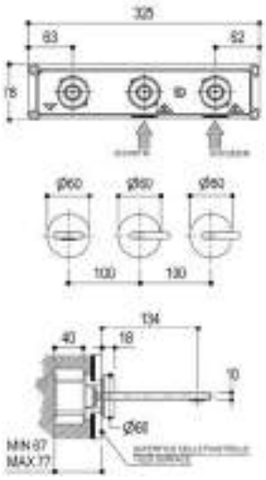

Parti esterne
Outer parts / Fertigset / Parties externes / Partes externas

PR50AK201

INOX
IBX
ICX

+

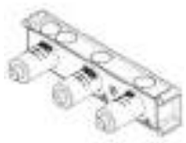

Parti da incasso
Built-in parts / UP-teile / Parties internes / Partes internas

PM0000C

=

Miscelatore completo
Complete mixer / Vollständige Mischer / Mitigeur complete / Mezclador completo

PR50AJ201

INOX
IBX
ICX

Accessori / *Accessories / Zubehör / Accessoires / Accesorios*

Ricambi / *Spare parts / Ersatzteile / Pièces de rechange / Recambios*

RCMB866
pag. 1236

RCMB867H1
pag. 1236

RCMB879
pag. 1238

RCMB918
pag. 1240

RCMB921
pag. 1240

RCMB970
pag. 1242

RCMB970L
pag. 1242

IN 1/2"F

Gruppo a tre fori ad incasso per lavabo
Built-in three holes basin group
Dreiloch UP-Waschtischbatterie
Groupe mélangeur à encastrer pour lavabo
Grupo mezclador con bimando empotrado para lavabo

_ canna SX L=184mm _ piastra esterna _ completo di parti interne
_ spout SX L=184mm _ external plate _ complete of inner parts
_ Einlaufrohr LI L=184mm _ Montageplatte _ komplett mit UP-Teilen
_ Bec SX L=184mm _ plaque externe _ complet avec parties internes
_ caño SX L=184mm _ plancha externa _ completo de partes internas

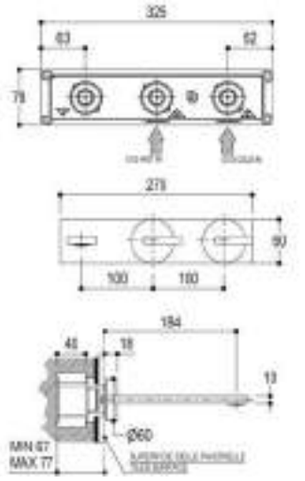

Parti esterne
Outer parts / Fertigset / Parties externes / Partes externas

PR50AK102

INOX
IBX
ICX

+

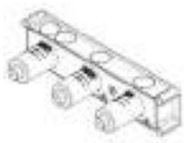

Parti da incasso
Built-in parts / UP-teile / Parties internes / Partes internas

PM0000C

=

Miscelatore completo
Complete mixer / Vollständige Mischer / Mitigeur complete / Mezclador completo

PR50AJ102

INOX
IBX
ICX

Accessori / *Accessories / Zubehör / Accessoires / Accesorios*

Ricambi / *Spare parts / Ersatzteile / Pièces de rechange / Recambios*

RCMB866
pag. 1236

RCMB867H3
pag. 1236

RCMB876
pag. 1237

RCMB879
pag. 1238

RCMB970
pag. 1242

RCMB970L
pag. 1242

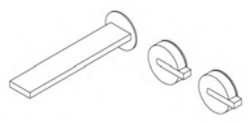

Gruppo a tre fori ad incasso per lavabo
Built-in three holes basin group
Dreiloch UP-Waschtischbatterie
Groupe mélangeur à encastrer pour lavabo
Grupo mezclador con bimando empotrado para lavabo

_ canna SX L=184mm _ completo di parti interne
_ spout SX L=184mm _ complete of inner parts
_ Einlaufrohr LI L=184mm _ komplett mit UP-Teilen
_ Bec SX L=184mm _ complet avec parties internes
_ caño SX L=184mm _ completo de partes internas

IN 1/2"F

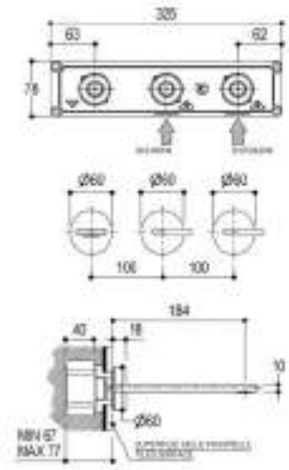

Parti esterne
Outer parts / Fertigset / Parties externes / Partes externas

PR50AK202

INOX
IBX
ICX

+

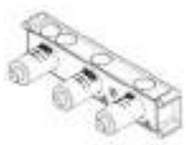

Parti da incasso
Built-in parts / UP-teile / Parties internes / Partes internas

PM0000C

=

Miscelatore completo
Complete mixer / Vollständige Mischer / Mitigeur complete / Mezclador completo

PR50AJ202

INOX
IBX
ICX

Accessori / *Accessories / Zubehör / Accessoires / Accesorios*

Ricambi / *Spare parts / Ersatzteile / Pièces de rechange / Recambios*

RCMB866
pag. 1236

RCMB867H3
pag. 1236

RCMB879
pag. 1238

RCMB918
pag. 1240

RCMB921
pag. 1240

RCMB970
pag. 1242

RCMB970L
pag. 1242

Miscelatore monocomando per bidet
Single lever bidet mixer
Einhandbidetmischer
Mitigeur monocommande pour bidet
Mezclador monomando para bidet

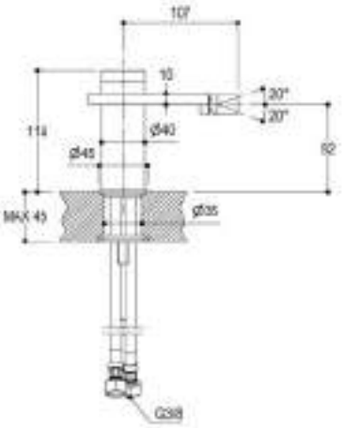

IN 3/8"F

PR50BA201

INOX
IBX
ICX

Accessori / *Accessories / Zubehör / Accessoires / Accesorios*

Prolunghe / *Extensions / Verlängerungen / Rallonges / Prolongadoras* & **Ricambi** / *Spare parts / Ersatzteile / Pièces de rechange / Recambios*

PR50AA901	PR50AA902	PR50AA903	RCMB068	RCMB640	RCMB861	RCMB862	RCMB864	RCMB865	RCMB886
pag. 1202	pag. 1202	pag. 1202	pag. 1216	pag. 1227	pag. 1236	pag. 1236	pag. 1236	pag. 1236	pag. 1238

Gruppo a tre fori per bidet
Three holes bidet group
Dreiloch Bidetbatterie
Groupe trois trous pour bidet
Grupo mezclador con bimando para bidet

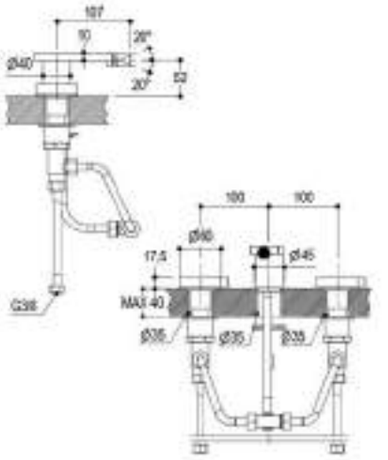

IN 3/8"F

PR50BE201

INOX
IBX
ICX

Accessori / *Accessories / Zubehör / Accessoires / Accesorios*

Ricambi / *Spare parts / Ersatzteile / Pièces de rechange / Recambios*

RCMB062	RCMB307	RCMB640	RCMB865	RCMB874L	RCMB880	RCMB883	RCMB886	RCMB972
pag. 1215	pag. 1218	pag. 1227	pag. 1236	pag. 1237	pag. 1238	pag. 1238	pag. 1238	pag. 1242

Miscelatore monocomando ad incasso per vasca
Built-in single lever bath mixer
Einhandmischer für Badewanne
Mitigeur monocommande à encastrer pour baignoire
Mezclador monomando empotrado para bañera

_ miscelatore progressivo _ due/tre uscite con deviatore rotativo _ bocca di erogazione L=202mm _ piastra esterna _ doccetta Ø23mm in acciaio inossidabile con flessibile da 1500mm _ completo di parti interne
_ progressive cartridge _ two/three ways with rotative diverter _ spout L=202mm _ external plate _ Ø23mm stainless steel hand shower with 1500mm flexible hose _ complete of inner parts
_ progressiver Mischer _ zwei/drei Abgänge mit Drehumsteller _ Wandauslauf L=202mm _ Montageplatte _ Handbrause Ø23mm aus rostfreiem Edelstahl mit Schlauch 1500mm _ komplett mit UP-Teilen
_ avec cartouche progressive _ deux/trois sorties avec inverseur rotatif _ bec verseur L=202mm _ plaque exterieure _ douchette Ø23mm en acier inoxidable avec flexible de 1500mm _ complet avec parties internes
_ con cartucho progresivo _ dos/tres salidas con mando desviador giratorio _ caño L=202mm _ plancha externa _ ducha teléfono Ø23mm en acero inoxidable con flexible de 1500mm _ completo de partes internas

IN 2x1/2"F 1x1/2"M | OUT 2x 1/2"F

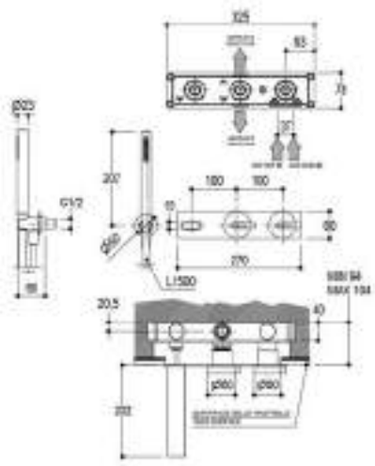

Parti esterne
Outer parts / Fertigset / Parties externes / Partes externas

PR50EC102

INOX
IBX
ICX

+

Parti da incasso
Built-in parts / UP-teile / Parties internes / Partes internas

PM0020G

=

Miscelatore completo
Complete mixer / Vollständige Mischer / Mitigeur complete / Mezclador completo

PR50EB102

INOX
IBX
ICX

Accessori / *Accessories / Zubehör / Accessoires / Accesorios*

Ricambi / *Spare parts / Ersatzteile / Pièces de rechange / Recambios*

RCMB866
pag. 1236

RCMB873
pag. 1237

RCMB875
pag. 1237

RCMB877
pag. 1237

RCMB878
pag. 1237

RCMB970
pag. 1242

RCMB970L
pag. 1242

Miscelatore monocomando ad incasso per vasca
Built-in single lever bath mixer
Einhandmischer für Badewanne
Mitigeur monocommande à encastrer pour baignoire
Mezclador monomando empotrado para bañera

_ miscelatore progressivo _ due/tre uscite con deviatore rotativo _ bocca di erogazione L=202mm _ flessibile doccetta da 1500mm _ doccetta Ø23mm in acciaio inossidabile _ completo di parti interne
_ progressive cartridge _ two/three ways with rotative diverter _ spout L=202mm _ Ø23mm stainless steel hand shower with 1500mm flexible hose _ complete of inner parts
_ progressiver Mischer _ zwei/drei Abgänge mit Drehumsteller _ Wandauslauf L=202mm _ Handbrause Ø23mm aus rostfreiem Edelstahl mit Schlauch 1500mm _ komplett mit UP-Teilen
_ avec cartouche progressive _ deux/trois sorties avec inverseur rotatif _ bec verseur L=202mm _ douchette Ø23mm en acier inoxidable avec flexible de 1500mm _ complet avec parties internes
_ con cartucho progresivo _ dos/tres salidas con mando desviador giratorio _ caño L=202mm _ ducha teléfono Ø23mm en acero inoxidable con flexible de 1500mm _ completo de partes internas

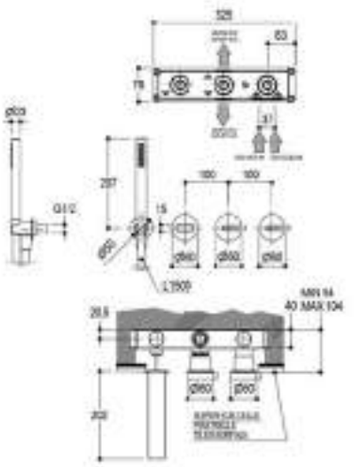

IN 2x1/2"F 1x1/2"M | OUT 2x 1/2"F

Parti esterne
Outer parts / Fertigset / Parties externes / Partes externas

PR50EC202

INOX
IBX
ICX

+

Parti da incasso
Built-in parts / UP-teile / Parties internes / Partes internas

PM0020G

=

Miscelatore completo
Complete mixer / Vollständige Mischer / Mitigeur complete / Mezclador completo

PR50EB202

INOX
IBX
ICX

Accessori / *Accessories / Zubehör / Accessoires / Accesorios*

Ricambi / *Spare parts / Ersatzteile / Pièces de rechange / Recambios*

RCMB866
pag. 1236

RCMB873
pag. 1237

RCMB877
pag. 1237

RCMB878
pag. 1237

RCMB893
pag. 1239

RCMB921
pag. 1240

RCMB970
pag. 1242

RCMB970L
pag. 1242

IN 2x1/2"F 1x1/2"M | OUT 2x 1/2"F

Miscelatore monocomando ad incasso per vasca
Built-in single lever bath mixer
Einhandmischer für Badewanne
Mitigeur monocommande à encastrer pour baignoire
Mezclador monomando empotrado para bañera

_ miscelatore progressivo _ due/tre uscite con deviatore rotativo _ bocca di erogazione L=200mm _ piastra esterna _ doccetta Ø23mm in acciaio inossidabile con flessibile da 1500mm _ completo di parti interne
_ progressive cartridge _ two/three ways with rotative diverter _ spout L=200mm _ external plate _ Ø23mm stainless steel hand shower with 1500mm flexible hose _ complete of inner parts
_ progressiver Mischer _ zwei/drei Abgänge mit Drehumsteller _ Wandauslauf L=200mm _ Montageplatte _ Handbrause Ø23mm aus rostfreiem Edelstahl mit Schlauch 1500mm _ komplett mit UP-Teilen
_ avec cartouche progressive _ deux/trois sorties avec inverseur rotatif _ bec verseur L=200mm _ plaque exterieure _ douchette Ø23mm en acier inoxidable avec flexible de 1500mm _ complet avec parties internes
_ con cartucho progresivo _ dos/tres salidas con mando desviador giratorio _ caño L=200mm _ plancha externa _ ducha teléfono Ø23mm en acero inoxidable con flexible de 1500mm _ completo de partes internas

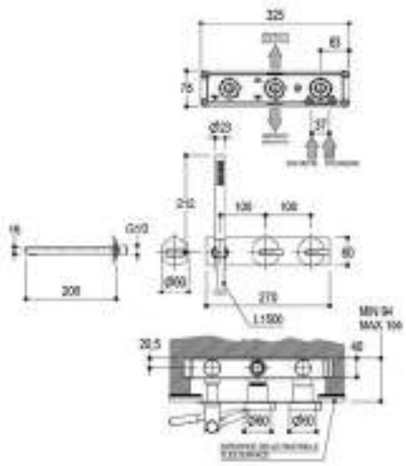

Parti esterne
Outer parts / Fertigset / Parties externes / Partes externas

PR50EC101

INOX
IBX
ICX

+

Parti da incasso
Built-in parts / UP-teile / Parties internes / Partes internas

PM0020G

=

Miscelatore completo
Complete mixer / Vollständige Mischer / Mitigeur complete / Mezclador completo

PR50EB101

INOX
IBX
ICX

Accessori / *Accessories / Zubehör / Accessoires / Accesorios*

Ricambi / *Spare parts / Ersatzteile / Pièces de rechange / Recambios*

RCMB657
pag. 1228

RCMB866
pag. 1236

RCMB873
pag. 1237

RCMB877
pag. 1237

RCMB878
pag. 1237

RCMB885
pag. 1238

RCMB954
pag. 1241

RCMB970
pag. 1242

RCMB970L
pag. 1242

RCMB995
pag. 1242

IN 2x1/2"F 1x1/2"M | OUT 2x 1/2"F

Miscelatore monocomando ad incasso per vasca
Built-in single lever bath mixer
Einhandmischer für Badewanne
Mitigeur monocommande à encastrer pour baignoire
Mezclador monomando empotrado para bañera

_ miscelatore progressivo _ due/tre uscite con deviatore rotativo _ bocca di erogazione L=200mm _ doccetta Ø23mm in acciaio inossidabile con flessibile da 1500mm _ completo di parti interne
_ progressive cartridge _ two/three ways with rotative diverter _ spout L=200mm _ Ø23mm stainless steel hand shower with 1500mm flexible hose _ complete of inner parts
_ progressiver Mischer _ zwei/drei Abgänge mit Drehumsteller _ Wandauslauf L=200mm _ Handbrause Ø23mm aus rostfreiem Edelstahl mit Schlauch 1500mm _ komplett mit UP-Teilen
_ avec cartouche progressive _ deux/trois sorties avec inverseur rotatif _ bec verseur L=200mm _ douchette Ø23mm en acier inoxidable avec flexible de 1500mm _ complet avec parties internes
_ con cartucho progresivo _ dos/tres salidas con mando desviador giratorio _ caño L=200mm _ ducha teléfono Ø23mm en acero inoxidable con flexible de 1500mm _ completo de partes internas

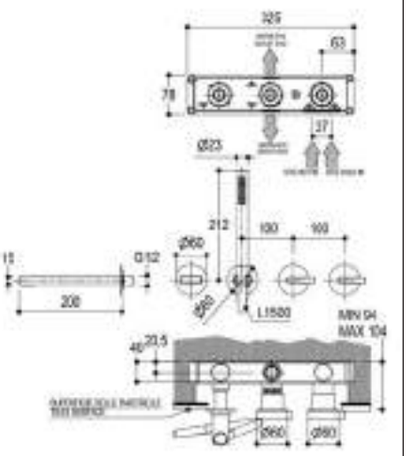

Parti esterne
Outer parts / Fertigset / Parties externes / Partes externas

PR50EC201

INOX
IBX
ICX

+

Parti da incasso
Built-in parts / UP-teile / Parties internes / Partes internas

PM0020G

=

Miscelatore completo
Complete mixer / Vollständige Mischer / Mitigeur complete / Mezclador completo

PR50EB201

INOX
IBX
ICX

Accessori / *Accessories / Zubehör / Accessoires / Accesorios*

Ricambi / *Spare parts / Ersatzteile / Pièces de rechange / Recambios*

RCMB657
pag. 1228

RCMB866
pag. 1236

RCMB873
pag. 1237

RCMB877
pag. 1237

RCMB878
pag. 1237

RCMB921
pag. 1240

RCMB954
pag. 1241

RCMB970
pag. 1242

RCMB970L
pag. 1242

RCMB995
pag. 1242

RCMBA101
pag. 1246

Gruppo per bordo vasca
Deck mounted bath group
Wannerandbatterie
Batterie sur gorge pour baignoire
Grupo para borde bañera

_ comandi caldo/freddo _ due uscite con deviatore doccetta/uscita per troppo pieno _ doccetta Ø23mm in acciaio inossidabile con flessibile da 1800mm
_ hot/cold control handles _ two outlets with diverter hand shower/overflow _ Ø23mm stainless steel hand shower with 1800mm flexible
_ warm/kalt Griff _ mit Umstellung Brause/Einlaufgarnitur _ Handbrause Ø23mm mit Schlauch 1800mm
_ chaude/froide leviers _ inverseur douchette/trop-plein _ douchette Ø23mm en acier inoxidable avec flexible de 1800mm
_ mandos caliente/frio _ desviador duchita/derrame _ ducha teléfono Ø23mm en acero inoxidable con flexible de 1800mm

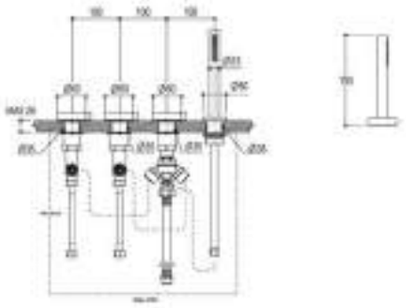

IN 3/8"F | OUT 1/2"M

PR50EG2B1

INOX
IBX
ICX

Accessori / *Accessories / Zubehör / Accessoires / Accesorios*

Ricambi / *Spare parts / Ersatzteile / Pièces de rechange / Recambios*

RCMB062	RCMB973	RCMB704	RCMB705	RCMB874	RCMB874L	RCMB880	RCMB884	RCMB924
pag. 1215	pag. 1242	pag. 1230	pag. 1230	pag. 1237	pag. 1237	pag. 1238	pag. 1238	pag. 1240

Da completare con rivestimenti che consentano l'ispezione
Make the inspection possible / Inspektion ist notwendig / Permettre l'inspection / Completar con revestimientos que permitan la inspección

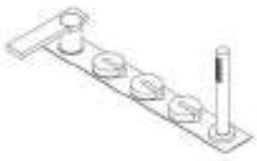

Gruppo per bordo vasca
Deck mounted bath group
Wannerandbatterie
Batterie sur gorge pour baignoire
Grupo para borde bañera

_ comandi caldo/freddo _ due uscite con deviatore bocca di erogazione/doccetta _ doccetta Ø23mm in acciaio inossidabile da 1800mm _ piastra esterna
_ hot/cold control handles _ two outlets with diverter spout/hand shower _ Ø23mm stainless steel hand shower with 1800mm flexible _ external plate
_ warm/kalt Griff _ zwei Abgänge mit Umsteller Auslauf/Brause _ Handbrause Ø23mm aus rostfreiem Edelstahl mit Schlauch 1800mm _ Montageplatte
_ chaude/froide leviers _ inverseur bec/douchette _ douchette Ø23mm en acier inoxidable avec flexible de 1800mm _ plaque exterieure
_ mandos caliente/frio _ desviador caño/duchita _ ducha teléfono Ø23mm en acero inoxidable con flexible de 1800mm _ plancha externa

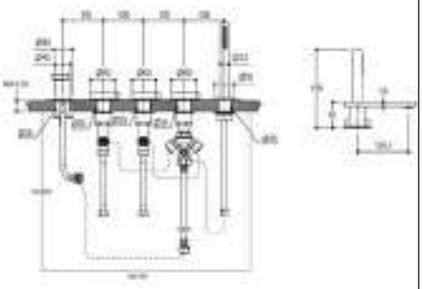

IN 3/8"F

PR50EJ101

INOX
IBX
ICX

Accessori / *Accessories / Zubehör / Accessoires / Accesorios*

Ricambi / *Spare parts / Ersatzteile / Pièces de rechange / Recambios*

RCMB062	RCMB973	RCMB307	RCMB704	RCMB705	RCMB866	RCMB874	RCMB874L	RCMB880	RCMB882	RCMB884	RCMB924
pag. 1215	pag. 1242	pag. 1218	pag. 1230	pag. 1230	pag. 1236	pag. 1237	pag. 1237	pag. 1238	pag. 1238	pag. 1238	pag. 1240

Da completare con rivestimenti che consentano l'ispezione
Make the inspection possible / Inspektion ist notwendig / Permettre l'inspection / Completar con revestimientos que permitan la inspección

IN 3/8"F

Gruppo per bordo vasca
Deck mounted bath group
Wannerandbatterie
Batterie sur gorge pour baignoire
Grupo para borde bañera

_ comandi caldo/freddo _ due uscite con deviatore bocca di erogazione/doccetta _ doccetta Ø23mm in acciaio inossidabile da 1800mm
_ hot/cold control handles _ two outlets with diverter spout/hand shower _ Ø23mm stainless steel hand shower with 1800mm flexible
_ warm/kalt Griff _ zwei Abgänge mit Umsteller Auslauf/Brause _ Handbrause Ø23mm aus rostfreiem Edelstahl mit Schlauch 1800mm
_ chaude/froide leviers _ inverseur bec/douchette _ douchette Ø23mm en acier inoxidable avec flexible de 1800mm
_ mandos caliente/frio _ desviador caño/duchita _ ducha teléfono Ø23mm en acero inoxidable con flexible de 1800mm

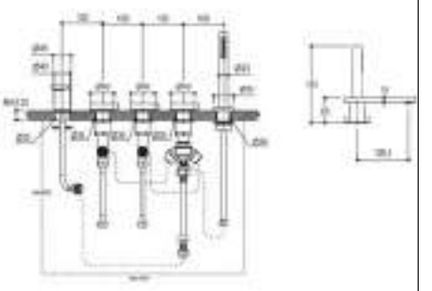

PR50EJ201

INOX
IBX
ICX

Accessori / *Accessories / Zubehör / Accessoires / Accesorios*

Ricambi / *Spare parts / Ersatzteile / Pièces de rechange / Recambios*

RCMB062	RCMB973	RCMB307	RCMB704	RCMB705	RCMB866	RCMB874	RCMB874L	RCMB880	RCMB884	RCMB924
pag. 1215	pag. 1242	pag. 1218	pag. 1230	pag. 1230	pag. 1236	pag. 1237	pag. 1237	pag. 1238	pag. 1238	pag. 1240

Da completare con rivestimenti che consentano l'ispezione
Make the inspection possible / Inspektion ist notwendig / Permettre l'inspection / Completar con revestimientos que permitan la inspección

IN 1/2"M 3/4"F | OUT 1x3/8"M 1x1/2"M

Deviatore per gruppo bordo vasca
Diverter for deck mounted bath group
Umsteller für Wannerandbatterie
Inverseur pour batterie sur gorge
Desviador para grupo borde bañera

_ completo di parti estetiche e kit di fissaggio
_ complete of finish set and fixing kit
_ mit Fertigset und Komponenten für Fixierung
_ complet de kit de finition et de fixation
_ completo de partes estéticas y kit de fijación

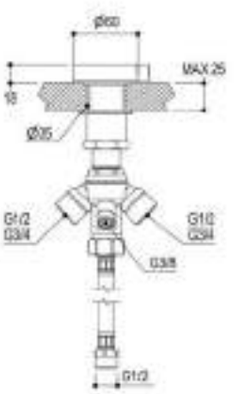

PR50LC202

INOX
IBX
ICX

Accessori / *Accessories / Zubehör / Accessoires / Accesorios*

Ricambi / *Spare parts / Ersatzteile / Pièces de rechange / Recambios*

RCMB973	RCMB874	RCMB884
pag. 1242	pag. 1237	pag. 1238

Da completare con rivestimenti che consentano l'ispezione
Make the inspection possible / Inspektion ist notwendig / Permettre l'inspection / Completar con revestimientos que permitan la inspección

IN
3/8"F

Supporto doccetta per bordovasca con doccetta e flessibile
Hand shower support for deck mounted bath group with hand shower and flexible
Schlauchdurchführung mit Handbrause und Brauseschlauch
Support pour douchette batterie sur gorge avec douchette et flexible
Soporte duchita para grupo borde bañera con ducha y flexible

_ doccetta Ø23mm in acciaio inossidabile _ flessibile tre strati, rinforzo tessile e sottostrato metallizzato _ L=1800mm
_ stainless steel Ø23mm hand shower _ three layers flexible, reinforced with metalized Nylon yarn _ L=1800mm
_ Handbrause Ø23mm aus rostfreiem Edelstahl _ Brauseschlauch dreischichtig, Verstärkung mit metallisiertem Nylon _ L=1800mm
_ douchette Ø23mm en acier inoxydable _ flexible trois couches, reinforcé par Nylon et metallisé _ L=1800mm
_ ducha teléfono Ø23mm en acero inoxidable _ flexible tres estratos, reforzado con Nylon metalizado _ L=1800mm

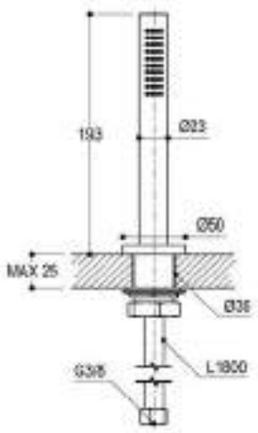

72U013	**INOX**
	IBX
	ICX

Accessori / *Accessories / Zubehör / Accessoires / Accesorios*

Ricambi / *Spare parts / Ersatzteile / Pièces de rechange / Recambios*

RCMB704
pag. 1230

RCMB705
pag. 1230

Da completare con rivestimenti che consentano l'ispezione
Make the inspection possible / Inspektion ist notwendig / Permettre l'inspection / Completar con revestimientos que permitan la inspección

IN
1/2"F

Colonna bordo vasca da terra
Standing floor bath group
Bodenstehende Wannebatterie
Colonne baignoire au sol
Cãno grande para borde bañera de suelo

_ miscelatore progressivo _ due uscite con deviatore doccetta/bocca di erogazione _ doccetta Ø23mm in acciaio inossidabile con flessibile da 1500mm _ completo di corpo incasso
_ progressive cartridge _ two ways single lever with diverter hand shower/spout _ Ø23mm stainless steel hand shower with 1500mm flexible hose _ with built-in parts
_ progressiver Mischer _ zwei Abgänge Umstellung _ Handbrause Ø23mm aus rostfreiem Edelstahl mit Schlauch 1500mm _ mit UP-Teilen
_ avec cartouche progressive _ deux sorties, inverseur pour bec/douchette _ douchette Ø23mm en acier inoxidable avec flexible de 1500mm _ avec corp à encastrer
_ con cartucho progresivo _ dos salidas y desviador boca de erogación/duchita _ ducha teléfono Ø23mm en acero inoxidable con flexible de 1500mm _ completo de cuerpo empotrado

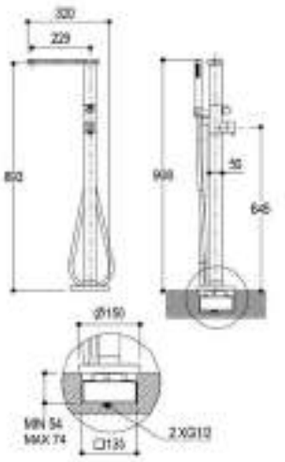

Parti esterne
Outer parts / Fertigset / Parties externes / Partes externas

PR50DB201

INOX
IBX
ICX

+

Parti da incasso
Built-in parts / UP-teile / Parties internes / Partes internas

PM00801

=

Miscelatore completo
Complete mixer / Vollständige Mischer / Mitigeur complete / Mezclador completo

PR50DA201

INOX
IBX
ICX

Accessori / *Accessories / Zubehör / Accessoires / Accesorios*

Ricambi / *Spare parts / Ersatzteile / Pièces de rechange / Recambios*

RCMB662
pag. 1228

RCMB663
pag. 1228

RCMB665
pag. 1229

RCMB805
pag. 1233

RCMB806
pag. 1233

RCMB866
pag. 1236

RCMB878
pag. 1237

RCMB984
pag. 1242

RCMB986
pag. 1242

IN
1/2"F

Colonna per doccia da terra
Standing floor shower
Bodenstehende Brausebatterie
Douche en pied à brancher au sol avec mitigeur
Columna para ducha de suelo

_ **completo di parti interne**
_ *with inner parts*
_ *mit UP-Teilen*
_ *avec parties internes*
_ *munido de partes internas*

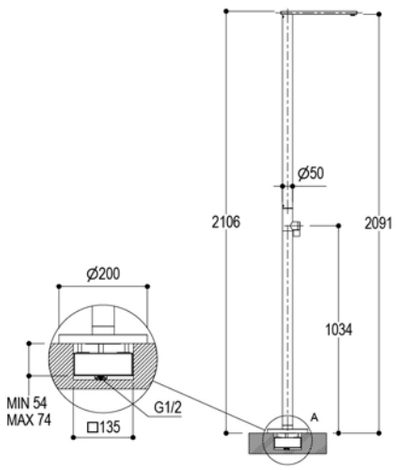

Parti esterne
Outer parts / Fertigset / Parties externes / Partes externas

PR50DK2Q1

INOX
IBX
ICX

+

Parti da incasso
Built-in parts / UP-teile / Parties internes / Partes internas

PM00801

=

Miscelatore completo
Complete mixer / Vollständige Mischer / Mitigeur complete / Mezclador completo

PR50DJ2Q1

INOX
IBX
ICX

Accessori / *Accessories / Zubehör / Accessoires / Accesorios*

Ricambi / *Spare parts / Ersatzteile / Pièces de rechange / Recambios*

RCMB664
pag. 1229

RCMB758
pag. 1232

RCMB781
pag. 1232

RCMB861
pag. 1236

RCMB913
pag. 1240

RCMB981
pag. 1242

RCMBA022
pag. 1244

IN
1/2"F

Colonna per doccia da terra
Standing floor shower
Bodenstehende Brausebatterie
Douche en pied à brancher au sol avec mitigeur
Columna para ducha de suelo

_ due uscite con deviatore doccetta/soffione _ doccetta Ø23mm in acciaio inossidabile con flessibile da 1500mm _ completo di parti interne
_ two ways single lever with diverter hand shower/shower head _ Ø23mm stainless steel hand shower with 1500mm flexible hose _ with inner parts
_ zwei Abgänge Umstellung _ Handbrause Ø23mm aus rostfreiem Edelstahl mit Schlauch 1500mm _ mit UP-Teilen
_ deux sortie avec inverseur bras pour douche/douchette _ douchette Ø23mm en acier inoxidable avec flexible de 1500mm _ avec parties internes
_ dos salidas y desviador pomo ducha/duchita _ ducha teléfono Ø23mm en acero inoxidable con flexible de 1500mm _ completo de partes internas

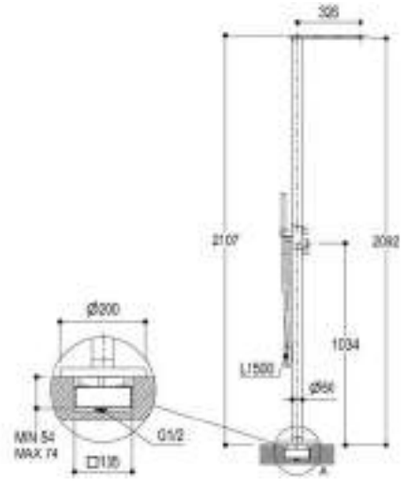

Parti esterne
Outer parts / Fertigset / Parties externes / Partes externas

PR50DK201

INOX
IBX
ICX

+

Parti da incasso
Built-in parts / UP-teile / Parties internes / Partes internas

PM00801

=

Miscelatore completo
Complete mixer / Vollständige Mischer / Mitigeur complete / Mezclador completo

PR50DJ201

INOX
IBX
ICX

Accessori / *Accessories / Zubehör / Accessoires / Accesorios*

Ricambi / *Spare parts / Ersatzteile / Pièces de rechange / Recambios*

RCMB662
pag. 1228

RCMB663
pag. 1228

RCMB664
pag. 1229

RCMB758
pag. 1232

RCMB781
pag. 1232

RCMB861
pag. 1236

RCMB913
pag. 1240

RCMB981
pag. 1242

RCMB982
pag. 1242

RCMBA022
pag. 1244

IN 1/2"F | OUT 1/2"F

Miscelatore monocomando ad incasso per lavabo
Built-in single lever basin mixer
UP-Einhandmischer für Waschtisch
Mitigeur monocommande à encastrer pour lavabo
Mezclador monomando empotrado para lavabo

_ **una uscita _ completo di parti interne**
_ one way _ complete of inner parts
_ Ein Abgang _ komplett mit UP-Teilen
_ une sortie _ complet avec parties internes
_ una salida _ completo de partes internas

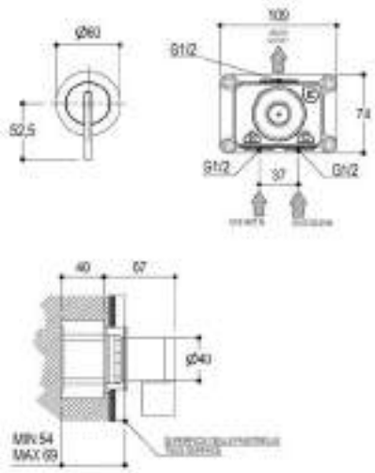

Parti esterne
Outer parts / Fertigset / Parties externes / Partes externas

PR50FC201

INOX
IBX
ICX

+

Parti da incasso
Built-in parts / UP-teile / Parties internes / Partes internas

PM0010A

=

Miscelatore completo
Complete mixer / Vollständige Mischer / Mitigeur complete / Mezclador completo

PR50FB201

INOX
IBX
ICX

Accessori / *Accessories / Zubehör / Accessoires / Accesorios*

Prolunghe / *Extensions / Verlängerungen / Rallonges / Prolongadoras* & **Ricambi** / *Spare parts / Ersatzteile / Pièces de rechange / Recambios*

RCMB104H1
pag. 1203

RCMB104H2
pag. 1203

RCMB861
pag. 1236

RCMB870
pag. 1237

RCMB872
pag. 1237

RCMB913
pag. 1240

RCMBA022
pag. 1244

IN 1/2" | OUT 1/2"

Miscelatore monocomando ad incasso per doccia/lavabo
Built-in single lever shower/basin mixer
UP-Einhandmischer für Dusche/Waschtisch
Mitigeur monocommande à encastrer pour douche/lavabo
Mezclador monomando empotrado para ducha/lavabo

_ miscelatore progressivo _ una uscita _ completo di parti interne
_ progressive cartridge _ one way _ complete of inner parts
_ progressiver Mischer _ Ein Abgang _ komplett mit UP-Teilen
_ avec cartouche progressive _ une sortie _ complet avec parties internes
_ con cartucho progresivo _ una salida _ completo de partes internas

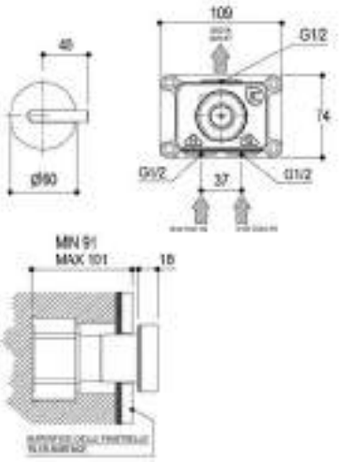

Parti esterne
Outer parts / Fertigset / Parties externes / Partes externas

PR50FC221

INOX
IBX
ICX

+

Parti da incasso
Built-in parts / UP-teile / Parties internes / Partes internas

PM0010B

=

Miscelatore completo
Complete mixer / Vollständige Mischer / Mitigeur complete / Mezclador completo

PR50FB221

INOX
IBX
ICX

Accessori / *Accessories / Zubehör / Accessoires / Accesorios*

Ricambi / *Spare parts / Ersatzteile / Pièces de rechange / Recambios*

RCMB878
pag. 1237

RCMB921
pag. 1240

RCMB970L
pag. 1242

Staffa verticale di fissaggio per miscelatore incasso doppio
Fixing brackets for double shower mixer for vertical installation
Vertikale Montagehalterung für UP-Doppel-Mischer
Support de fixation pour double mitigeur de douche à encastrer en vertical
Soporte de montaje para mezclador empotrado vertical doble

_ per ·Diametro35· 0139SP-0140(S/P) ·Diametro35_Impronte·PR51· FM101-FM201 ·Diametro35_S·PR52· FB101-FB201-LA221 ·Diametro35_Cross·PR53· FB101-FB201 ·Diametro35_Elegance·PR54· FB101-FB201 ·Diametro35_Inox· 0139SP-0140(S/P) ·Diametro35_Inox_Concrete· 0139SP-0140(S/P) ·Reverso · 6040(S/P) ·Pois·PR31· FB101-FB201 ·Glitter·PR32· FB101-FB201 ·Tie·PR34· FB101-FB201 ·Taormina·PR35· LA221 ·Tab·PR37· FB101-FB201 ·Tip·PR38· FB101-FB201 ·Haptic·PR43· FM101-FM201-LA221 ·DOT316·PR50· FB111-FB201-FB211-FB221-LA221 ·Comandi_Wellness·PR28· HB203-HB204-HB205 ·Comandi_Wellness·PR47· LA221-LA231
_ for ·Diametro35· 0139SP-0140(S/P) ·Diametro35_Impronte·PR51· FM101-FM201 ·Diametro35_S·PR52· FB101-FB201-LA221 ·Diametro35_Cross·PR53· FB101-FB201 ·Diametro35_Elegance·PR54· FB101-FB201 ·Diametro35_Inox· 0139SP-0140(S/P) ·Diametro35_Inox_Concrete· 0139SP-0140(S/P) ·Reverso · 6040(S/P) ·Pois·PR31· FB101-FB201 ·Glitter·PR32· FB101-FB201 ·Tie·PR34· FB101-FB201 ·Taormina·PR35· LA221 ·Tab·PR37· FB101-FB201 ·Tip·PR38· FB101-FB201 ·Haptic·PR43· FM101-FM201-LA221 ·DOT316·PR50· FB111-FB201-FB211-FB221-LA221 ·Comandi_Wellness·PR28· HB203-HB204-HB205 ·Comandi_Wellness·PR47· LA221-LA231
_ für ·Diametro35· 0139SP-0140(S/P) ·Diametro35_Impronte·PR51· FM101-FM201 ·Diametro35_S·PR52· FB101-FB201-LA221 ·Diametro35_Cross·PR53· FB101-FB201 ·Diametro35_Elegance·PR54· FB101-FB201 ·Diametro35_Inox· 0139SP-0140(S/P) ·Diametro35_Inox_Concrete· 0139SP-0140(S/P) ·Reverso · 6040(S/P) ·Pois·PR31· FB101-FB201 ·Glitter·PR32· FB101-FB201 ·Tie·PR34· FB101-FB201 ·Taormina·PR35· LA221 ·Tab·PR37· FB101-FB201 ·Tip·PR38· FB101-FB201 ·Haptic·PR43· FM101-FM201-LA221 ·DOT316·PR50· FB111-FB201-FB211-FB221-LA221 ·Comandi_Wellness·PR28· HB203-HB204-HB205 ·Comandi_Wellness·PR47· LA221-LA231
_ pour ·Diametro35· 0139SP-0140(S/P) ·Diametro35_Impronte·PR51· FM101-FM201 ·Diametro35_S·PR52· FB101-FB201-LA221 ·Diametro35_Cross·PR53· FB101-FB201 ·Diametro35_Elegance·PR54· FB101-FB201 ·Diametro35_Inox· 0139SP-0140(S/P) ·Diametro35_Inox_Concrete· 0139SP-0140(S/P) ·Reverso · 6040(S/P) ·Pois·PR31· FB101-FB201 ·Glitter·PR32· FB101-FB201 ·Tie·PR34· FB101-FB201 ·Taormina·PR35· LA221 ·Tab·PR37· FB101-FB201 ·Tip·PR38· FB101-FB201 ·Haptic·PR43· FM101-FM201-LA221 ·DOT316·PR50· FB111-FB201-FB211-FB221-LA221 ·Comandi_Wellness·PR28· HB203-HB204-HB205 ·Comandi_Wellness·PR47· LA221-LA231
_ para ·Diametro35· 0139SP-0140(S/P) ·Diametro35_Impronte·PR51· FM101-FM201 ·Diametro35_S·PR52· FB101-FB201-LA221 ·Diametro35_Cross·PR53· FB101-FB201 ·Diametro35_Elegance·PR54· FB101-FB201 ·Diametro35_Inox· 0139SP-0140(S/P) ·Diametro35_Inox_Concrete· 0139SP-0140(S/P) ·Reverso · 6040(S/P) ·Pois·PR31· FB101-FB201 ·Glitter·PR32· FB101-FB201 ·Tie·PR34· FB101-FB201 ·Taormina·PR35· LA221 ·Tab·PR37· FB101-FB201 ·Tip·PR38· FB101-FB201 ·Haptic·PR43· FM101-FM201-LA221 ·DOT316·PR50· FB111-FB201-FB211-FB221-LA221 ·Comandi_Wellness·PR28· HB203-HB204-HB205 ·Comandi_Wellness·PR47· LA221-LA231

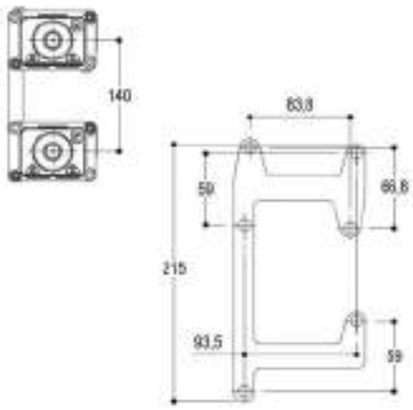

7Z0006

Staffa orizzontale di fissaggio per miscelatore incasso doppio
Fixing brackets for double shower mixer for horizontal installation
Horizontale Montagehalterung für UP-Doppel-Mischer
Support de fixation pour double mitigeur à encastrer en horizontal
Soporte de montaje para mezclador empotrado horizontal doble

_ per ·Diametro35· 0140(S/P) ·Diametro35_Impronte·PR51· FM101-FM201 ·Diametro35_S·PR52· FB101-FB201 ·Diametro35_Cross·PR53· FB101-FB201 ·Diametro35_Elegance·PR54· FB101-FB201 ·Diametro35_Inox· 0140(S/P) ·Diametro35_Inox_Concrete· 0140(S/P) ·Reverso · 6040(S/P) ·Pois·PR31· FB101-FB201 ·Glitter·PR32· FB101-FB201 ·Tie·PR34· FB101-FB201 ·Tab·PR37· FB101-FB201 ·Tip·PR38· FB101-FB201 ·Haptic·PR43· FM101-FM201 ·DOT316·PR50· FB111-FB201-FB211-FB221 ·Comandi_Wellness·PR28· HB203-HB204-HB205
_ for ·Diametro35· 0140(S/P) ·Diametro35_Impronte·PR51· FM101-FM201 ·Diametro35_S·PR52· FB101-FB201 ·Diametro35_Cross·PR53· FB101-FB201 ·Diametro35_Elegance·PR54· FB101-FB201 ·Diametro35_Inox· 0140(S/P) ·Diametro35_Inox_Concrete· 0140(S/P) ·Reverso · 6040(S/P) ·Pois·PR31· FB101-FB201 ·Glitter·PR32· FB101-FB201 ·Tie·PR34· FB101-FB201 ·Tab·PR37· FB101-FB201 ·Tip·PR38· FB101-FB201 ·Haptic·PR43· FM101-FM201 ·DOT316·PR50· FB111-FB201-FB211-FB221 ·Comandi_Wellness·PR28· HB203-HB204-HB205
_ für ·Diametro35· 0140(S/P) ·Diametro35_Impronte·PR51· FM101-FM201 ·Diametro35_S·PR52· FB101-FB201 ·Diametro35_Cross·PR53· FB101-FB201 ·Diametro35_Elegance·PR54· FB101-FB201 ·Diametro35_Inox· 0140(S/P) ·Diametro35_Inox_Concrete· 0140(S/P) ·Reverso · 6040(S/P) ·Pois·PR31· FB101-FB201 ·Glitter·PR32· FB101-FB201 ·Tie·PR34· FB101-FB201 ·Tab·PR37· FB101-FB201 ·Tip·PR38· FB101-FB201 ·Haptic·PR43· FM101-FM201 ·DOT316·PR50· FB111-FB201-FB211-FB221 ·Comandi_Wellness·PR28· HB203-HB204-HB205
_ pour ·Diametro35· 0140(S/P) ·Diametro35_Impronte·PR51· FM101-FM201 ·Diametro35_S·PR52· FB101-FB201 ·Diametro35_Cross·PR53· FB101-FB201 ·Diametro35_Elegance·PR54· FB101-FB201 ·Diametro35_Inox· 0140(S/P) ·Diametro35_Inox_Concrete· 0140(S/P) ·Reverso · 6040(S/P) ·Pois·PR31· FB101-FB201 ·Glitter·PR32· FB101-FB201 ·Tie·PR34· FB101-FB201 ·Tab·PR37· FB101-FB201 ·Tip·PR38· FB101-FB201 ·Haptic·PR43· FM101-FM201 ·DOT316·PR50· FB111-FB201-FB211-FB221 ·Comandi_Wellness·PR28· HB203-HB204-HB205
_ para ·Diametro35· 0140(S/P) ·Diametro35_Impronte·PR51· FM101-FM201 ·Diametro35_S·PR52· FB101-FB201 ·Diametro35_Cross·PR53· FB101-FB201 ·Diametro35_Elegance·PR54· FB101-FB201 ·Diametro35_Inox· 0140(S/P) ·Diametro35_Inox_Concrete· 0140(S/P) ·Reverso · 6040(S/P) ·Pois·PR31· FB101-FB201 ·Glitter·PR32· FB101-FB201 ·Tie·PR34· FB101-FB201 ·Tab·PR37· FB101-FB201 ·Tip·PR38· FB101-FB201 ·Haptic·PR43· FM101-FM201 ·DOT316·PR50· FB111-FB201-FB211-FB221 ·Comandi_Wellness·PR28· HB203-HB204-HB205

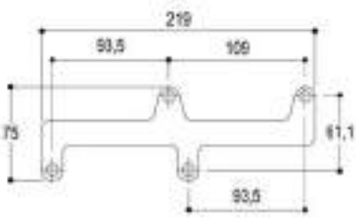

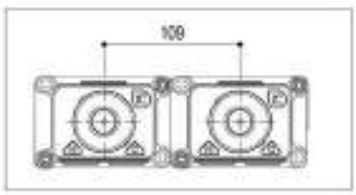

7Z0007

IN 1/2"F | OUT 1/2"F 3/4"F

Miscelatore monocomando ad incasso per vasca/doccia
Built-in single lever bath/shower mixer
Einhandmischer für Badewanne/Dusche
Mitigeur monocommande à encastrer pour baignoire/douche
Mezclador monomando empotrado para bañera/ducha

_ due uscite _ deviatore rotativo vasca/doccia _ completo di parti interne
_ two ways _ rotative diverterr bath/shower _ complete of inner parts
_ zwei Abgänge _ Drehumsteller von Wanne auf Dusche _ komplett mit UP-Teilen
_ deux sorties _ inverseur rotatif bain/douche _ complet avec parties internes
_ dos salidas _ desviador giratorio bañera/ducha _ completo de partes internas

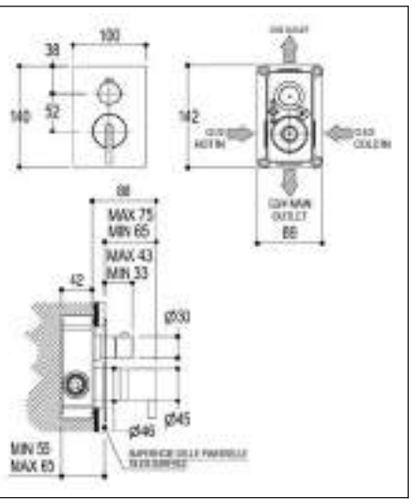

Parti esterne
Outer parts / Fertigset / Parties externes / Partes externas

PR50GC101

INOX
IBX
ICX

+

Parti da incasso
Built-in parts / UP-teile / Parties internes / Partes internas

PM0020M

=

Miscelatore completo
Complete mixer / Vollständige Mischer / Mitigeur complete / Mezclador completo

PR50GB101

INOX
IBX
ICX

Accessori / *Accessories / Zubehör / Accessoires / Accesorios*

Ricambi / *Spare parts / Ersatzteile / Pièces de rechange / Recambios*

RCMB015
pag. 1213

RCMB707
pag. 1230

RCMBA091
pag. 1245

RCMBA097
pag. 1246

RCMBA098
pag. 1246

RCMBA108
pag. 1246

RCMBA121
pag. 1247

IN 1/2"F | OUT 1/2"F

Miscelatore monocomando ad incasso per vasca/doccia
Built-in single lever bath/shower mixer
Einhandmischer für Badewanne/Dusche
Mitigeur monocommande à encastrer pour baignoire/douche
Mezclador monomando empotrado para bañera/ducha

_ miscelatore progressivo _ due/tre uscite con deviatore rotativo _ piastra esterna _ doccetta Ø23mm in acciaio inossidabile con flessibile da 1500mm _ completo di parti interne
_ progressive cartridge _ two/three ways with rotative diverter _ external plate _ Ø23mm stainless steel hand shower with 1500mm flexible hose _ complete of inner parts
_ progressiver Mischer _ zwei/drei Abgänge mit Drehumsteller _ Montageplatte _ Handbrause Ø23mm aus rostfreiem Edelstahl mit Schlauch 1.500mm _ komplett mit UP-Teilen
_ avec cartouche progressive _ deux/trois sorties avec inverseur rotatif _ plaque exterieure _ douchette Ø23mm en acier inoxidable avec flexible de 1500mm _ complet avec parties internes
_ con cartucho progresivo _ dos/tres salidas con mando desviador giratorio _ plancha externa _ ducha teléfono Ø23mm en acero inoxidable con flexible de 1500mm _ completo de partes internas

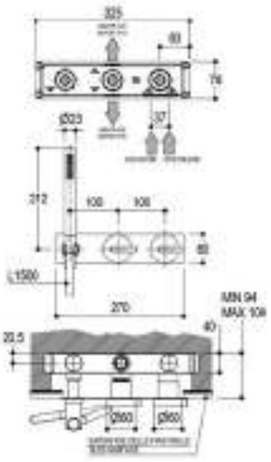

Parti esterne
Outer parts / Fertigset / Parties externes / Partes externas

PR50GG101

INOX
IBX
ICX

+

Parti da incasso
Built-in parts / UP-teile / Parties internes / Partes internas

PM0020G

=

Miscelatore completo
Complete mixer / Vollständige Mischer / Mitigeur complete / Mezclador completo

PR50GF101

INOX
IBX
ICX

Accessori / *Accessories / Zubehör / Accessoires / Accesorios*

Ricambi / *Spare parts / Ersatzteile / Pièces de rechange / Recambios*

RCMB657
pag. 1228

RCMB877
pag. 1237

RCMB878
pag. 1237

RCMB885
pag. 1238

RCMB970
pag. 1242

RCMB970L
pag. 1242

IN 1/2"F | OUT 1/2"F

Miscelatore monocomando ad incasso per vasca/doccia
Built-in single lever bath/shower mixer
Einhandmischer für Badewanne/Dusche
Mitigeur monocommande à encastrer pour baignoire/douche
Mezclador monomando empotrado para bañera/ducha

_ miscelatore progressivo _ due/tre uscite con deviatore rotativo _ doccetta Ø23mm in acciaio inossidabile con flessibile da 1500mm _ completo di parti interne
_ progressive cartridge _ two/three ways with rotative diverter _ Ø23mm stainless steel hand shower with 1500mm flexible hose _ complete of inner parts
_ progressiver Mischer _ zwei/drei Abgänge mit Drehumsteller _ Handbrause Ø23mm aus rostfreiem Edelstahl mit Schlauch 1.500mm _ komplett mit UP-Teilen
_ avec cartouche progressive _ deux/trois sorties avec inverseur rotatif _ douchette Ø23mm en acier inoxidable avec flexible de 1500mm _ complet avec parties internes
_ con cartucho progresivo _ dos/tres salidas con mando desviador giratorio _ ducha teléfono Ø23mm en acero inoxidable con flexible de 1500mm _ completo de partes internas

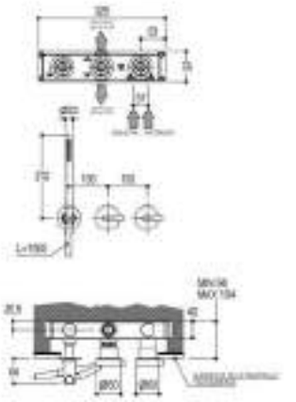

Parti esterne
Outer parts / Fertigset / Parties externes / Partes externas

PR50GG201

INOX
IBX
ICX

+

Parti da incasso
Built-in parts / UP-teile / Parties internes / Partes internas

PM0020G

=

Miscelatore completo
Complete mixer / Vollständige Mischer / Mitigeur complete / Mezclador completo

PR50GF201

INOX
IBX
ICX

Accessori / *Accessories / Zubehör / Accessoires / Accesorios*

Ricambi / *Spare parts / Ersatzteile / Pièces de rechange / Recambios*

RCMB657
pag. 1228

RCMB877
pag. 1237

RCMB878
pag. 1237

RCMB921
pag. 1240

RCMB970
pag. 1242

RCMB970L
pag. 1242

RCMBA101
pag. 1246

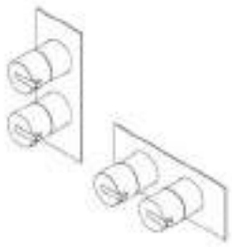

IN 3/4"F | OUT 1/2"F

Miscelatore termostatico ad incasso
Built-in thermostatic mixer
UP-Thermostatmischer
Mitigeur thermostatique à encastrer
Mezclador termostático empotrado

_ regolatore di portata _ due/tre uscite: vasca-doccetta-soffione con posizioni di stop intermedie _ piastra esterna _ filtri e valvole di non ritorno _ completo di parti interne _ installabile in posizione verticale oppure orizzontale
_ flow regulator _ two/three ways out: bath-hand shower-head shower with intermediate stop positions _ external plate _ filters and non return valves _ with inner parts _ installation in both vertical and horizontal position
_ Durchflussregler _ Zwei- und Dreiwege-Umstellung: Badewanne-Dusche-Kopfbrause mit Zwischenhaltpositionen _ Montageplatte _ Filter und Rückschlagventil _ mit UP-Teilen _ horizontal oder vertikal installierbar
_ régulateur de debit _ deux/trois sorties: baignoire-douchette-tête de douche avec positions de stop intermédiaires _ plaque exterieure _ filtres et soupapes de non retour _ avec parties internes _ possible installation en vertical ou horizontal
_ regulador de caudal _ dos/tres salidas: bañera-ducha teléfono-rociador con posiciones de stop intermedias _ placa externa _ filtros y válvulas sin regreso _ completo de partes internas _ instalación en posición horizontal o vertical

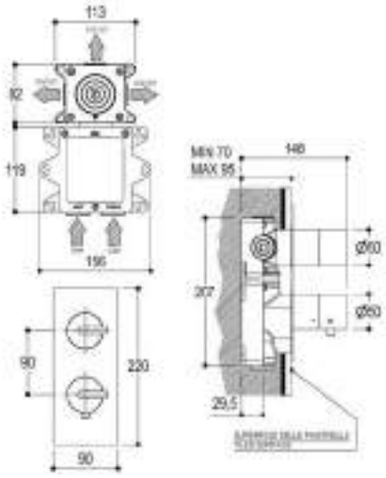

Parti esterne
Outer parts / Fertigset / Parties externes / Partes externas

PR50HG101

INOX
IBX
ICX

+

Parti da incasso
Built-in parts / UP-teile / Parties internes / Partes internas

PM0030K

=

Miscelatore completo
Complete mixer / Vollständige Mischer / Mitigeur complete / Mezclador completo

PR50HF101

INOX
IBX
ICX

Accessori / *Accessories / Zubehör / Accessoires / Accesorios*

Ricambi / *Spare parts / Ersatzteile / Pièces de rechange / Recambios*

RCMB833
pag. 1235

RCMB840
pag. 1235

RCMB848
pag. 1235

RCMB891
pag. 1238

RCMB892
pag. 1239

RCMB909
pag. 1240

RCMB954
pag. 1241

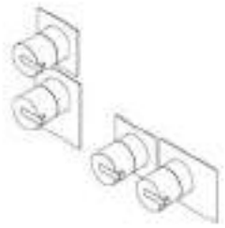

IN 3/4"F | OUT 1/2"F

Miscelatore termostatico ad incasso
Built-in thermostatic mixer
UP-Thermostatmischer
Mitigeur thermostatique à encastrer
Mezclador termostático empotrado

_ regolatore di portata _ due/tre uscite: vasca-doccetta-soffione con posizioni di stop intermedie _ filtri e valvole di non ritorno _ completo di parti interne
_ flow regulator _ two/three ways out: bath-hand shower-head shower with intermediate stop positions _ filters and non return valves _ with inner parts
_ Durchflussregler _ Zwei- und Dreiwege-Umstellung: Badewanne-Dusche-Kopfbrause mit Zwischenhaltpositionen _ Filter und Rückschlagventil _ mit UP-Teilen
_ régulateur de débit _ deux/trois sorties: baignoire-douchette-tête de douche avec positions de stop intermédiaires _ filtres et soupapes de non retour _ avec parties internes
_ regulador de caudal _ dos/tres salidas: bañera-ducha teléfono-rociador con posiciones de stop intermedias _ filtros y válvulas sin regreso _ completo de partes internas

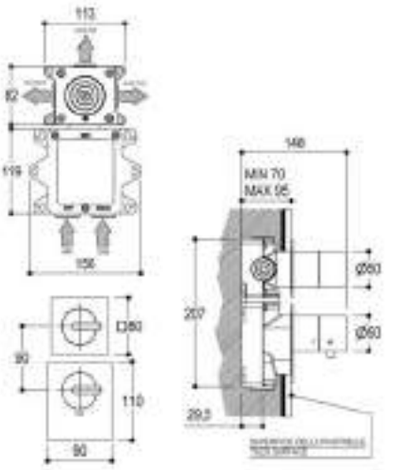

Parti esterne
Outer parts / Fertigset / Parties externes / Partes externas

PR50HG202

INOX
IBX
ICX

+

Parti da incasso
Built-in parts / UP-teile / Parties internes / Partes internas

PM0030K

=

Miscelatore completo
Complete mixer / Vollständige Mischer / Mitigeur complete / Mezclador completo

PR50HF202

INOX
IBX
ICX

Accessori / *Accessories / Zubehör / Accessoires / Accesorios*

Ricambi / *Spare parts / Ersatzteile / Pièces de rechange / Recambios*

RCMB833
pag. 1235

RCMB840
pag. 1235

RCMB891
pag. 1238

RCMB892
pag. 1239

RCMB909
pag. 1240

RCMB936
pag. 1241

RCMB937
pag. 1241

RCMB954
pag. 1241

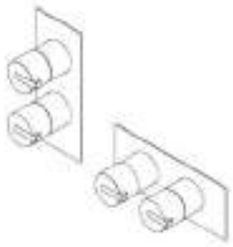

IN 3/4"F | OUT 3/4"F

Miscelatore termostatico ad incasso
Built-in thermostatic mixer
Thermostat UP-Mischer
Mitigeur thermostatique à encastrer
Mezclador termostático empotrado

_ regolatore di portata _ filtri e valvole di non ritorno _ una uscita _ piastra esterna _ completo di parti interne _ installabile in posizione verticale oppure orizzontale
_ flow regulator _ filters and non return valves _ one way _ external plate _ with inner parts _ installation in both vertical and horizontal position
_ Absperrung _ Filter und Rückschlagventil _ Ein Abgang _ mit UP-Teilen _ Montageplatte _ horizontal oder vertikal installierbar
_ régulateur de débit _ filtres et soupapes de non retour _ une sortie _ plaque externe _ avec parties internes _ possible installation en vertical ou horizontal
_ regulador de caudal _ filtros y válvulas sin regreso _ una salida _ plancha externa _ completo de partes internas _ instalación en posición horizontal o vertical

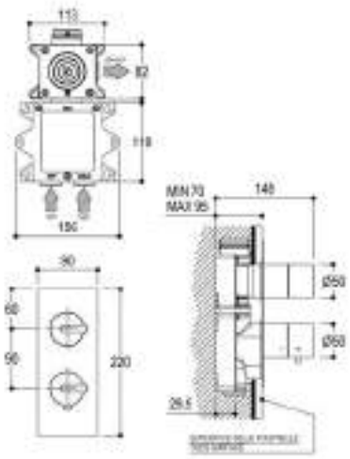

Parti esterne
Outer parts / Fertigset / Parties externes / Partes externas

PR50HC102

INOX
IBX
ICX

+

Parti da incasso
Built-in parts / UP-teile / Parties internes / Partes internas

PM0030H

=

Miscelatore completo
Complete mixer / Vollständige Mischer / Mitigeur complete / Mezclador completo

PR50HB102

INOX
IBX
ICX

Accessori / *Accessories / Zubehör / Accessoires / Accesorios*

Ricambi / *Spare parts / Ersatzteile / Pièces de rechange / Recambios*

RCMB353
pag. 1219

RCMB833
pag. 1235

RCMB840
pag. 1235

RCMB891
pag. 1238

RCMB892
pag. 1239

RCMBA008
pag. 1243

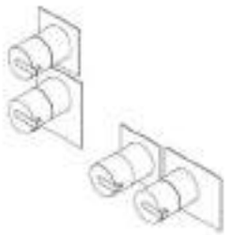

IN 3/4"F | OUT 3/4"F

Miscelatore termostatico ad incasso
Built-in thermostatic mixer
Thermostat UP-Mischer
Mitigeur thermostatique à encastrer
Mezclador termostático empotrado

_ regolatore di portata _ filtri e valvole di non ritorno _ una uscita _ completo di parti interne _ installabile in posizione verticale oppure orizzontale
_ flow regulator _ filters and non return valves _ one way _ with inner parts _ installation in both vertical and horizontal position
_ Absperrung _ Filter und Rückschlagventil _ Ein Abgang _ mit UP-Teilen _ horizontal oder vertikal installierbar
_ régulateur de débit _ filtres et soupapes de non retour _ une sortie _ avec parties internes _ possible installation en vertical ou horizontal
_ regulador de caudal _ filtros y válvulas sin regreso _ una salida _ completo de partes internas _ instalación en posición horizontal o vertical

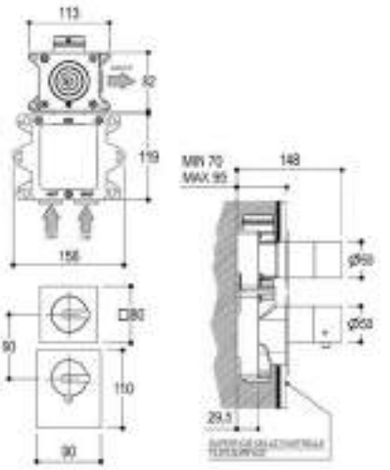

Parti esterne
Outer parts / Fertigset / Parties externes / Partes externas

PR50HC201

INOX
IBX
ICX

+

Parti da incasso
Built-in parts / UP-teile / Parties internes / Partes internas

PM0030H

=

Miscelatore completo
Complete mixer / Vollständige Mischer / Mitigeur complete / Mezclador completo

PR50HB201

INOX
IBX
ICX

Accessori / *Accessories / Zubehör / Accessoires / Accesorios*

Ricambi / *Spare parts / Ersatzteile / Pièces de rechange / Recambios*

RCMB353
pag. 1219

RCMB833
pag. 1235

RCMB840
pag. 1235

RCMB891
pag. 1238

RCMB892
pag. 1239

RCMB936
pag. 1241

RCMB938
pag. 1241

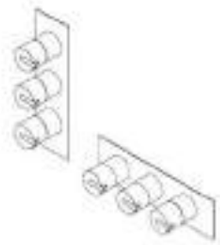

IN 3/4"F | OUT 2x 3/4"F

Miscelatore termostatico ad incasso
Built-in thermostatic mixer
UP-Thermostatmischer
Mitigeur thermostatique à encastrer
Mezclador termostático empotrado

_ regolatore di portata _ filtri e valvole di non ritorno _ due uscite indipendenti _ piastra esterna _ completo di parti interne _ installabile in posizione verticale oppure orizzontale
_ flow regulator _ filters and non return valves _ two separate exits _ external plate _ with inner parts _ installation in both vertical and horizontal position
_ Absperrung _ Filter und Rückschlagventil _ zwei separate Abgänge _ Montageplatte _ mit UP-Teilen _ horizontal oder vertikal installierbar
_ régulateur de débit _ filtres et soupapes de non retour _ deux sorties indépendantes _ plaque externe _ avec parties internes _ possible installation en vertical ou horizontal
_ regulador de caudal _ filtros y válvulas sin regreso _ dos salidas independientes _ plancha externa _ completo de partes internas _ instalación en posición horizontal o vertical

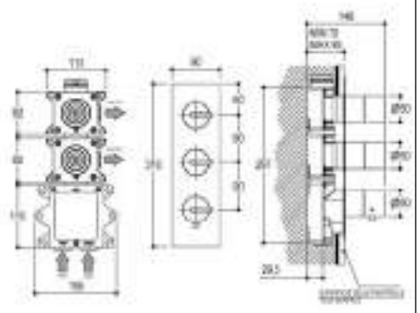

Parti esterne
Outer parts / Fertigset / Parties externes / Partes externas

PR50HE101

INOX
IBX
ICX

+

Parti da incasso
Built-in parts / UP-teile / Parties internes / Partes internas

PM0030J

=

Miscelatore completo
Complete mixer / Vollständige Mischer / Mitigeur complete / Mezclador completo

PR50HD101

INOX
IBX
ICX

Accessori / *Accessories / Zubehör / Accessoires / Accesorios*

Ricambi / *Spare parts / Ersatzteile / Pièces de rechange / Recambios*

RCMB353
pag. 1219

RCMB833
pag. 1235

RCMB840
pag. 1235

RCMB891
pag. 1238

RCMB892
pag. 1239

RCMBA009
pag. 1243

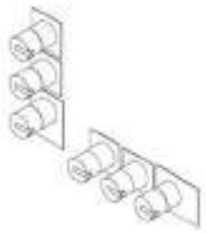

IN 3/4"F | OUT 2x 3/4"F

Miscelatore termostatico ad incasso
Built-in thermostatic mixer
UP-Thermostatmischer
Mitigeur thermostatique à encastrer
Mezclador termostático empotrado

_ regolatore di portata _ filtri e valvole di non ritorno _ due uscite indipendenti _ completo di parti interne _ installabile in posizione verticale oppure orizzontale
_ flow regulator _ filters and non return valves _ two separate exits _ with inner parts _ installation in both vertical and horizontal position
_ Absperrung _ Filter und Rückschlagventil _ zwei separate Abgänge _ mit UP-Teilen _ horizontal oder vertikal installierbar
_ régulateur de débit _ filtres et soupapes de non retour _ deux sorties indépendantes _ avec parties internes _ possible installation en vertical ou horizontal
_ regulador de caudal _ filtros y válvulas sin regreso _ dos salidas independientes _ completo de partes internas _ instalación en posición horizontal o vertical

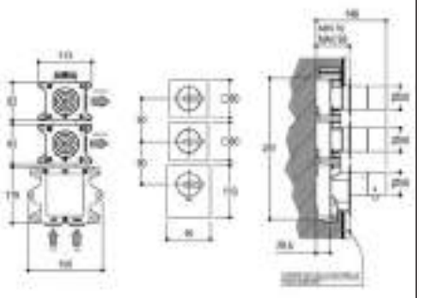

Parti esterne
Outer parts / Fertigset / Parties externes / Partes externas

PR50HE201

INOX
IBX
ICX

+

Parti da incasso
Built-in parts / UP-teile / Parties internes / Partes internas

PM0030J

=

Miscelatore completo
Complete mixer / Vollständige Mischer / Mitigeur complete / Mezclador completo

PR50HD201

INOX
IBX
ICX

Accessori / *Accessories / Zubehör / Accessoires / Accesorios*

Ricambi / *Spare parts / Ersatzteile / Pièces de rechange / Recambios*

RCMB353
pag. 1219

RCMB833
pag. 1235

RCMB840
pag. 1235

RCMB891
pag. 1238

RCMB892
pag. 1239

RCMB936
pag. 1241

RCMB938
pag. 1241

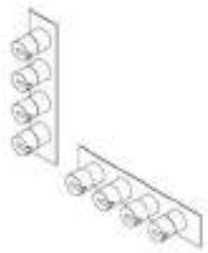

IN 3/4"F | OUT 1/2"F

Miscelatore termostatico ad incasso
Built-in thermostatic mixer
UP-Thermostatmischer
Mitigeur thermostatique à encastrer
Mezclador termostático empotrado

_ regolatore di portata _ filtri e valvole di non ritorno _ tre uscite indipendenti _ piastra esterna _ completo di parti interne _ installabile in posizione verticale oppure orizzontale
_ flow regulator _ filters and non return valves _ three separate exits _ external plate _ with inner parts _ installation in both vertical and horizontal position
_ Absperrung _ Filter und Rückschlagventil _ drei separate Abgänge _ Montageplatte _ mit UP-Teilen _ horizontal oder vertikal installierbar
_ régulateur de débit _ filtres et soupapes de non retour _ trois sorties indépendantes _ plaque externe _ avec parties internes _ possible installation en vertical ou horizontal
_ regulador de caudal _ filtros y válvulas sin regreso _ tres salidas independientes _ plancha externa _ completo de partes internas _ instalación en posición horizontal o vertical

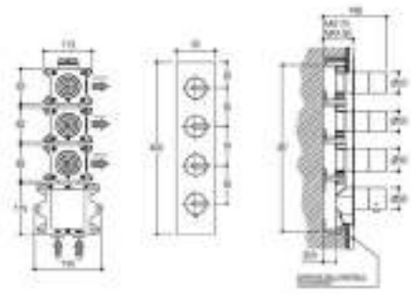

Parti esterne
Outer parts / Fertigset / Parties externes / Partes externas

PR50HG102

INOX
IBX
ICX

+

Parti da incasso
Built-in parts / UP-teile / Parties internes / Partes internas

PM0030L

=

Miscelatore completo
Complete mixer / Vollständige Mischer / Mitigeur complete / Mezclador completo

PR50HF102

INOX
IBX
ICX

Accessori / *Accessories / Zubehör / Accessoires / Accesorios*

Ricambi / *Spare parts / Ersatzteile / Pièces de rechange / Recambios*

RCMB353
pag. 1219

RCMB833
pag. 1235

RCMB840
pag. 1235

RCMB891
pag. 1238

RCMB892
pag. 1239

RCMBA010
pag. 1243

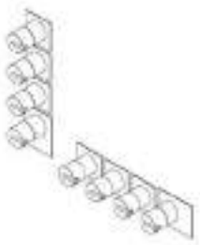

IN 3/4"F | OUT 3x 1/4"F

Miscelatore termostatico ad incasso
Built-in thermostatic mixer
UP-Thermostatmischer
Mitigeur thermostatique à encastrer
Mezclador termostático empotrado

_ regolatore di portata _ filtri e valvole di non ritorno _ tre uscite indipendenti _ completo di parti interne _ installabile in posizione verticale oppure orizzontale
_ flow regulator _ filters and non return valves _ three separate exits _ with inner parts _ installation in both vertical and horizontal position
_ Absperrung _ Filter und Rückschlagventil _ drei separate Abgänge _ mit UP-Teilen _ horizontal oder vertikal installierbar
_ régulateur de débit _ filtres et soupapes de non retour _ trois sorties indépendantes _ avec parties internes _ possible installation en vertical ou horizontal
_ regulador de caudal _ filtros y válvulas sin regreso _ tres salidas independientes _ completo de partes internas _ instalación en posición horizontal o vertical

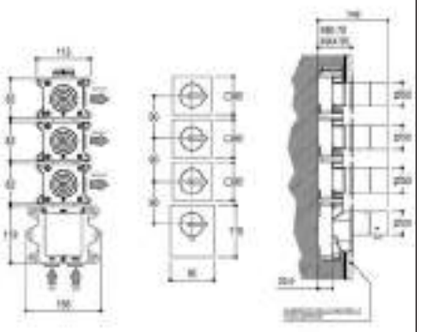

Parti esterne
Outer parts / Fertigset / Parties externes / Partes externas

PR50HG201

INOX
IBX
ICX

+

Parti da incasso
Built-in parts / UP-teile / Parties internes / Partes internas

PM0030L

=

Miscelatore completo
Complete mixer / Vollständige Mischer / Mitigeur complete / Mezclador completo

PR50HF201

INOX
IBX
ICX

Accessori / *Accessories / Zubehör / Accessoires / Accesorios*

Ricambi / *Spare parts / Ersatzteile / Pièces de rechange / Recambios*

RCMB353
pag. 1219

RCMB833
pag. 1235

RCMB840
pag. 1235

RCMB891
pag. 1238

RCMB892
pag. 1239

RCMB936
pag. 1241

RCMB938
pag. 1241

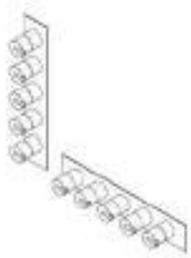

Miscelatore termostatico ad incasso
Built-in thermostatic mixer
UP-Thermostatmischer
Mitigeur thermostatique à encastrer
Mezclador termostático empotrado

_ regolatore di portata _ filtri e valvole di non ritorno _ quattro uscite indipendenti _ piastra esterna _ completo di parti interne _ installabile in posizione verticale oppure orizzontale
_ flow regulator _ filters and non return valves _ four separate exits _ external plate _ with inner parts _ installation in both vertical and horizontal position
_ Absperrung _ Filter und Rückschlagventil _ vier separate Abgänge _ Montageplatte _ mit UP-Teilen _ horizontal oder vertikal installierbar
_ régulateur de débit _ filtres et soupapes de non retour _ quatre sorties indépendantes _ plaque externe _ avec parties internes _ possible installation en vertical ou horizontal
_ regulador de caudal _ filtros y válvulas sin regreso _ cuatro salidas independientes _ plancha externa _ completo de partes internas _ instalación en posición horizontal o vertical

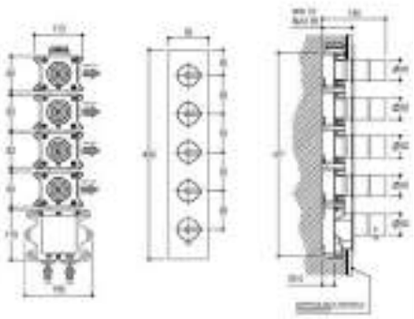

IN 3/4"F | OUT 3/4"F

Parti esterne
Outer parts / Fertigset / Parties externes / Partes externas

PR50HJ101

INOX
IBX
ICX

+

Parti da incasso
Built-in parts / UP-teile / Parties internes / Partes internas

PM0030M

=

Miscelatore completo
Complete mixer / Vollständige Mischer / Mitigeur complete / Mezclador completo

PR50HH101

INOX
IBX
ICX

Accessori / *Accessories / Zubehör / Accessoires / Accesorios*

Ricambi / *Spare parts / Ersatzteile / Pièces de rechange / Recambios*

RCMB353
pag. 1219

RCMB833
pag. 1235

RCMB840
pag. 1235

RCMB891
pag. 1238

RCMB892
pag. 1239

RCMBA011
pag. 1243

IN 3/4"F | OUT 3/4"F

Miscelatore termostatico ad incasso
Built-in thermostatic mixer
UP-Thermostatmischer
Mitigeur thermostatique à encastrer
Mezclador termostático empotrado

_ regolatore di portata _ filtri e valvole di non ritorno _ quattro uscite indipendenti _ completo di parti interne _ installabile in posizione verticale oppure orizzontale
_ flow regulator _ filters and non return valves _ four separate exits _ with inner parts _ installation in both vertical and horizontal position
_ Absperrung _ Filter und Rückschlagventil _ vier separate Abgänge _ mit UP-Teilen _ horizontal oder vertikal installierbar
_ régulateur de débit _ filtres et soupapes de non retour _ quatre sorties indépendantes _ avec parties internes _ possible installation en vertical ou horizontal
_ regulador de caudal _ filtros y válvulas sin regreso _ cuatro salidas independientes _ completo de partes internas _ instalación en posición horizontal o vertical

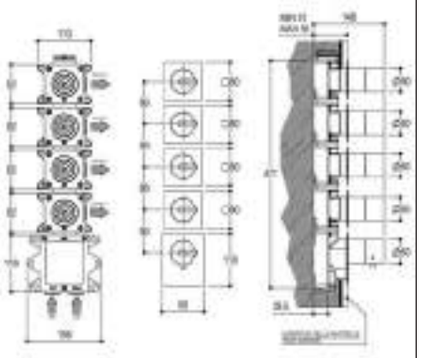

Parti esterne
Outer parts / Fertigset / Parties externes / Partes externas

PR50HJ201

INOX
IBX
ICX

+

Parti da incasso
Built-in parts / UP-teile / Parties internes / Partes internas

PM0030M

=

Miscelatore completo
Complete mixer / Vollständige Mischer / Mitigeur complete / Mezclador completo

PR50HH201

INOX
IBX
ICX

Accessori / *Accessories / Zubehör / Accessoires / Accesorios*

Ricambi / *Spare parts / Ersatzteile / Pièces de rechange / Recambios*

RCMB353
pag. 1219

RCMB833
pag. 1235

RCMB840
pag. 1235

RCMB891
pag. 1238

RCMB892
pag. 1239

RCMB936
pag. 1241

RCMB938
pag. 1241

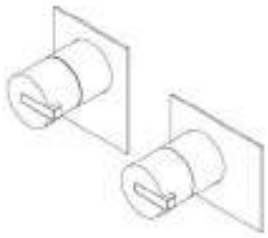

IN 3/4"F | OUT 3/4"F

Miscelatore termostatico ad incasso
Built-in thermostatic mixer
UP-Thermostatmischer
Mitigeur thermostatique à encastrer
Mezclador termostático empotrado

_ piastra esterna _ regolazione di temperatura _ filtri e valvole di non ritorno _ completo di parti interne _ installabile in posizione verticale oppure orizzontale
_ external plate _ temperature regulation _ filters and non return valves _ one way _ with inner parts _ installation in both vertical and horizontal position
_ Montageplatte _ nur Temperaturregler _ Filter und Rückschlagventil _ Ein Abgang _ komplett mit UP-Teilen _ horizontal oder vertikal installierbar
_ plaque externe _ filtres et soupapes de non retour _ réglage de température _ avec parties internes _ possible installation en vertical ou horizontal
_ plancha externa _ regulación de temperatura _ filtros y válvulas sin regreso _ una salida _ completo de partes internas _ instalación en posición horizontal o vertical

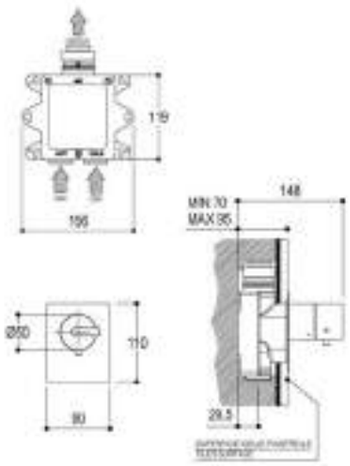

Parti esterne
Outer parts / Fertigset / Parties externes / Partes externas

PR50HC101

INOX
IBX
ICX

+

Parti da incasso
Built-in parts / UP-teile / Parties internes / Partes internas

PM0030G

=

Miscelatore completo
Complete mixer / Vollständige Mischer / Mitigeur complete / Mezclador completo

PR50HB101

INOX
IBX
ICX

Accessori / *Accessories / Zubehör / Accessoires / Accesorios*

Ricambi / *Spare parts / Ersatzteile / Pièces de rechange / Recambios*

RCMB833
pag. 1235

RCMB840
pag. 1235

RCMB891
pag. 1238

RCMB936
pag. 1241

Per il corretto funzionamento l'articolo deve essere abbinato ad un rubinetto di arresto
For proper working the item must be combined with a stop valve / Für den richtigen Betrieb muß der Artikel mit einem Unterputzabsperrventil kombiniert sein / Pour un fonctionnement correct l'article doit être jumelé avec un robinet d'arrêt / Para un funcionamiento correcto el articulo tiene que ser emparejado a una valvula de cierre

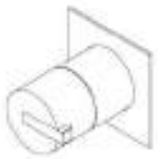

IN 3/4"F | OUT 3/4"F

Rubinetto ad incasso
Built-in tap
UP-Absperrventil
Robinet à encastrer
Grifo empotrado

_ regolazione di portata _ vitone ceramico _ una uscita _ completo di parti interne
_ flow regulation _ ceramic disk cartridge _ one way _ with inner parts
_ Ein Abgang _ keramikoberteil _ mit UP-Teilen
_ réglage de débit _ une sortie _ tête céramique _ avec parties internes
_ regulación de caudal _ cabeza con discos cerámicos _ una salida _ completo de partes internas

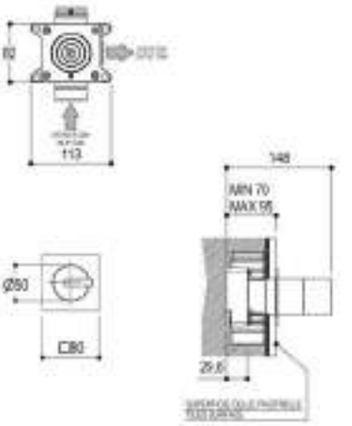

Parti esterne
Outer parts / Fertigset / Parties externes / Partes externas

PR50JB201

INOX
IBX
ICX

+

Parti da incasso
Built-in parts / UP-teile / Parties internes / Partes internas

PM00404

=

Miscelatore completo
Complete mixer / Vollständige Mischer / Mitigeur complete / Mezclador completo

PR50JA201

INOX
IBX
ICX

Accessori / *Accessories / Zubehör / Accessoires / Accesorios*

Ricambi / *Spare parts / Ersatzteile / Pièces de rechange / Recambios*

RCMB353
pag. 1219

RCMB892
pag. 1239

RCMB938
pag. 1241

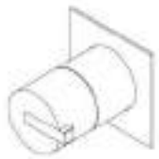

IN 3/4"F | OUT 2x 3/4"F

Rubinetto di arresto anche per installazione in serie
Built-in stop valve connectable in series
UP-Absperrventil auch für Serieninstallation
Robinet d'arrêt a encastrer aussi pour l'installation en série
Valvula de cierre tambien para instalaciòn en serie

_ 1 ingresso _ 1 uscita laterale comandata da vitone ceramico con posizione di stop e regolazione di portata _ 1 uscita superiore sempre aperta per alimentazione in serie _ completo di parti interne
_ 1 inlet _ 1 lateral way controllable by ceramic headwork with stop position and flow regulator _ 1 upper way constantly open for connection in series _ with inner parts
_ 1 Zutritt _ 1 Seitenabgang bei einem Keramikoberteil bedient mit Stoppsposition und Durchflussmengeregelung _ 1 Obere Abgang immer geöffnet für Seriensorgung _ mit UP-Teilen
_ 1 entrée _ 1 sortie latérale commandée par une tête céramique avec position de stop et régulation du débit _ 1 sortie supérieure toujours ouverte pour alimentation en série _ complet de parties internes
_ 1 entrada _ 1 salida lateral mandada para una cabeza con discos ceràmicos con posiciòn de stop y regulador de caudal _ 1 salida superior siempre abierta para alimentaciòn en serie _ completa de partes internas

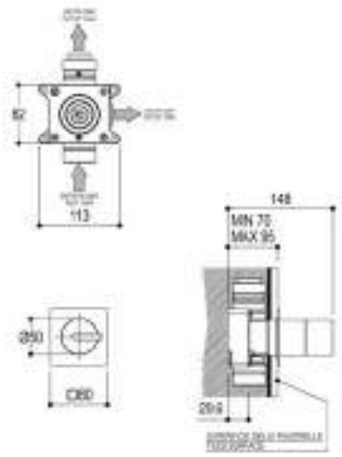

Parti esterne
Outer parts / Fertigset / Parties externes / Partes externas

PR50JB201

INOX
IBX
ICX

+

Parti da incasso
Built-in parts / UP-teile / Parties internes / Partes internas

PM00405

=

Miscelatore completo
Complete mixer / Vollständige Mischer / Mitigeur complete / Mezclador completo

PR50JA202

INOX
IBX
ICX

Accessori / *Accessories / Zubehör / Accessoires / Accesorios*

Ricambi / *Spare parts / Ersatzteile / Pièces de rechange / Recambios*

RCMB353
pag. 1219

RCMB892
pag. 1239

RCMB938
pag. 1241

IN 3/4"F | OUT 1/2"F

Deviatore ad incasso con regolazione portata
Built-in diverter with flow regulator
UP-Umstellung mit Absperrung
Inverseur à encastrer avec régulateur de debit
Desviador empotrado con regulador de potencia

_ tre uscite: vasca-doccetta-soffione con posizioni di stop intermedie _ completo di parti interne
_ three ways out: bath-hand shower-head shower with intermediate stop positions _ with inner parts
_ Dreiweg-Umsteller: Badewanne-Dusche-Kopfbrause mit Zwischenhaltpositionen _ mit UP-Teilen
_ trois sorties: baignoire-douchette-tête de douche avec positions de stop intermédiaires _ avec parties internes
_ tres salidas: bañera-ducha teléfono-rociador con posiciones de stop intermedias _ completo de partes internas

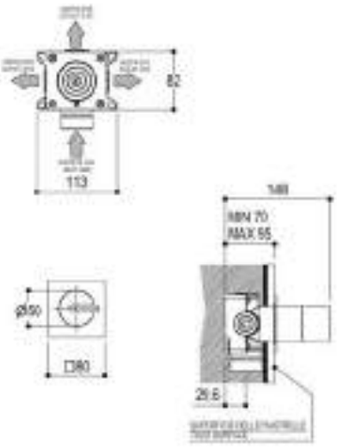

Parti esterne
Outer parts / Fertigset / Parties externes / Partes externas

PR50LB201

INOX
IBX
ICX

+

Parti da incasso
Built-in parts / UP-teile / Parties internes / Partes internas

PM00706

=

Miscelatore completo
Complete mixer / Vollständige Mischer / Mitigeur complete / Mezclador completo

PR50LA201

INOX
IBX
ICX

Accessori / *Accessories / Zubehör / Accessoires / Accesorios*

Ricambi / *Spare parts / Ersatzteile / Pièces de rechange / Recambios*

RCMB892
pag. 1239

RCMB909
pag. 1240

RCMB937
pag. 1241

RCMB954
pag. 1241

IN 1/2"F | OUT 1/2"F

Deviatore ad incasso
Built-in diverter
UP-Umstellung
Inverseur à encastrer
Desviador empotrado

_ tre uscite: vasca-doccetta-soffione e posizione di stop _ completo di parti interne
_ three ways: bath-hand shower-head shower and stop position _ with inner parts
_ drei Abgänge: Wanne-Brause-Wandanschlußbogen und Stopstellung _ mit UP-Teilen
_ trois sorties: baignoire-douchette-bras de douche et stop _ avec parties internes
_ tres salidas: bañera-duchita-pomo ducha y stop _ completo de partes internas

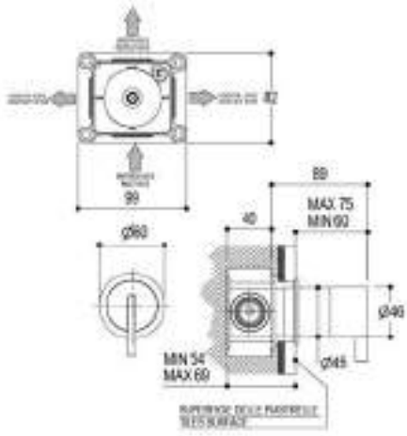

Parti esterne
Outer parts / Fertigset / Parties externes / Partes externas

PR50LB221

INOX
IBX
ICX

+

Parti da incasso
Built-in parts / UP-teile / Parties internes / Partes internas

PM00707

=

Miscelatore completo
Complete mixer / Vollständige Mischer / Mitigeur complete / Mezclador completo

PR50LA221

INOX
IBX
ICX

Accessori / *Accessories / Zubehör / Accessoires / Accesorios*

Ricambi / *Spare parts / Ersatzteile / Pièces de rechange / Recambios*

RCMB199
pag. 1217

RCMB639
pag. 1227

RCMB898
pag. 1239

RCMBA092
pag. 1245

RCMBA105
pag. 1246

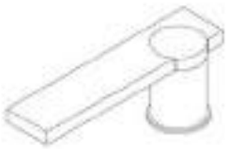

Canna da piano per lavabo
Washbasin standing spout
Auslauf für Waschtisch Montage
Bec pour lavabo sur plan
Caño de encimera para lavabo

_ H=52mm _ supporto e kit di fissaggio _ per ·DOT316·PR50· AE201
_ H=52mm _ support and fixing kit _ for ·DOT316·PR50· AE201
_ H=52mm _ Befestigung und Montageset _ für ·DOT316·PR50· AE201
_ H=52mm _ support et kit de fixation _ pour ·DOT316·PR50· AE201
_ H=52mm _ soporte y kit de fijación _ para ·DOT316·PR50· AE201

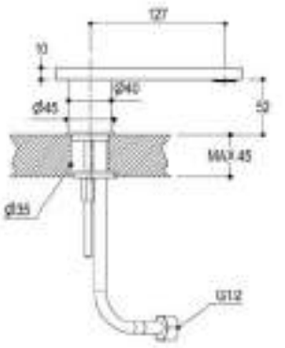

IN 1/2"F

PR50CM201
INOX
IBX
ICX

Accessori / *Accessories / Zubehör / Accessoires / Accesorios*

Ricambi / *Spare parts / Ersatzteile / Pièces de rechange / Recambios*

RCMB307
pag. 1218

RCMB865
pag. 1236

RCMB866
pag. 1236

Canna da piano per lavabo
Washbasin standing spout
Auslauf für Waschtisch Montage
Bec pour lavabo sur plan
Caño de encimera para lavabo

_ H=252mm _ supporto e kit di fissaggio _ per ·DOT316·PR50· AD201
_ H=252mm _ support and fixing kit _ for ·DOT316·PR50· AD201
_ H=252mm _ Befestigung und Montageset _ für ·DOT316·PR50· AD201
_ H=252mm _ support et kit de fixation _ pour ·DOT316·PR50· AD201
_ H=252mm _ soporte y kit de fijación _ para ·DOT316·PR50· AD201

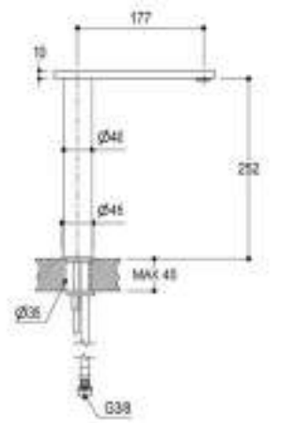

IN 3/8"F

PR50CM202
INOX
IBX
ICX

Accessori / *Accessories / Zubehör / Accessoires / Accesorios*

Ricambi / *Spare parts / Ersatzteile / Pièces de rechange / Recambios*

RCMB865
pag. 1236

RCMB866
pag. 1236

RCMB901
pag. 1239

Bocca di erogazione da muro per lavabo
Wall spout for washbasin
Wandauslauf für Waschbecken
Bec verseur à mur pour lavabo
Caño a muro para lavabo

_ **L=132mm**
_ *L=132mm*
_ *L=132mm*
_ *L=132mm*
_ *L=132mm*

IN
1/2"M

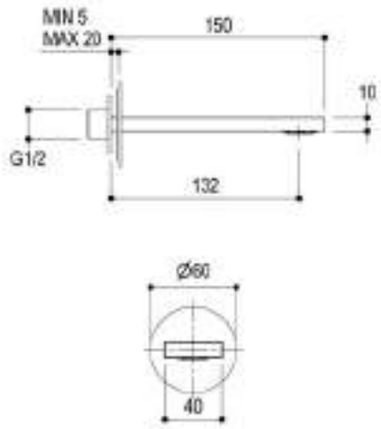

PR50CA201

INOX
IBX
ICX

Accessori / *Accessories / Zubehör / Accessoires / Accesorios*

Ricambi / *Spare parts / Ersatzteile / Pièces de rechange / Recambios*

RCMB866
pag. 1236

RCMB867H1
pag. 1236

RCMB869
pag. 1237

Bocca di erogazione da muro per lavabo
Wall spout for washbasin
Wandauslauf für Waschbecken
Bec verseur à mur pour lavabo
Caño a muro para lavabo

_ **L=182mm**
_ *L=182mm*
_ *L=182mm*
_ *L=182mm*
_ *L=182mm*

IN
1/2"M

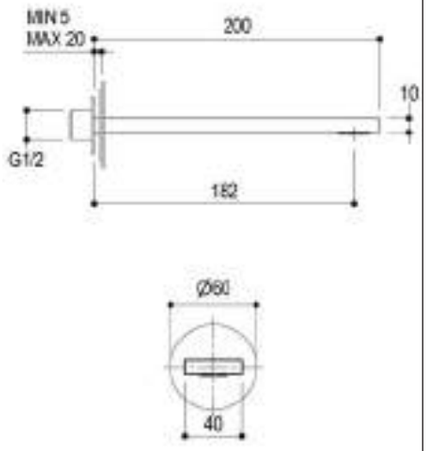

PR50CA203

INOX
IBX
ICX

Accessori / *Accessories / Zubehör / Accessoires / Accesorios*

Ricambi / *Spare parts / Ersatzteile / Pièces de rechange / Recambios*

RCMB866
pag. 1236

RCMB867H3
pag. 1236

RCMB869
pag. 1237

Bocca di erogazione da muro per lavabo
Wall spout for washbasin
Wandauslauf für Waschbecken
Bec verseur à mur pour lavabo
Caño a muro para lavabo

_ **L=157mm**
_ *L=157mm*
_ *L=157mm*
_ *L=157mm*
_ *L=157mm*

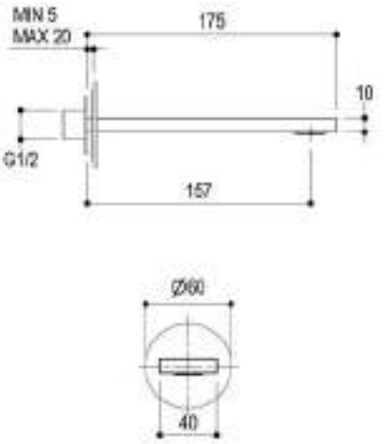

IN 1/2"M

PR50CA202
INOX
IBX
ICX

Accessori / *Accessories / Zubehör / Accessoires / Accesorios*

Ricambi / *Spare parts / Ersatzteile / Pièces de rechange / Recambios*

RCMB866
pag. 1236

RCMB867H2
pag. 1236

RCMB869
pag. 1237

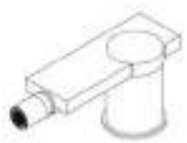

Canna da piano per bidet
Countertop bidet spout
Wandauslauf für Bidet
Bec pour bidet sur plan
Caño de encimera para bidet

_ **H=52mm _ supporto e kit di fissaggio _ per ·DOT316·PR50· BE201**
_ *H=52mm _ support and fixing kit _ for ·DOT316·PR50· BE201*
_ *H=52mm _ Befestigung und Montageset _ für ·DOT316·PR50· BE201*
_ *H=52mm _ support et kit de fixation _ pour ·DOT316·PR50· BE201*
_ *H=52mm _ soporte y kit de fijación _ para ·DOT316·PR50· BE201*

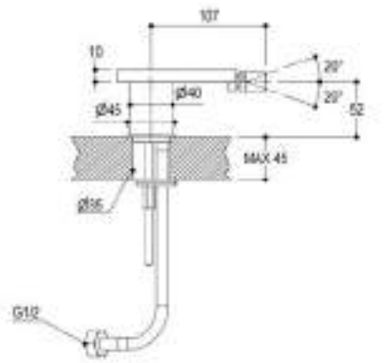

IN 1/2"F

PR50CR201
INOX
IBX
ICX

Accessori / *Accessories / Zubehör / Accessoires / Accesorios*

Ricambi / *Spare parts / Ersatzteile / Pièces de rechange / Recambios*

RCMB307
pag. 1218

RCMB640
pag. 1227

RCMB865
pag. 1236

RCMB886
pag. 1238

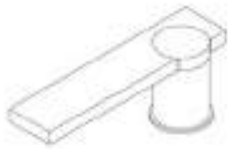

IN
1/2"F

Bocca di erogazione per gruppo bordo vasca
Spout for deck mounted bath group
Standauslauf für Wannerandbatterie
Bec verseur pour baignoire batterie
Caño para grupo borde bañera

_ H=52mm _ supporto e kit di fissaggio _ per ·DOT316·PR50· EJ101-EJ201
_ H=52mm _ support and fixing kit _ for ·DOT316·PR50· EJ101-EJ201
_ H=52mm _ Befestigung und Montageset _ für ·DOT316·PR50· EJ101-EJ201
_ H=52mm _ support et kit de fixation _ pour ·DOT316·PR50· EJ101-EJ201
_ H=52mm _ soporte y kit de fijación _ para ·DOT316·PR50· EJ101-EJ201

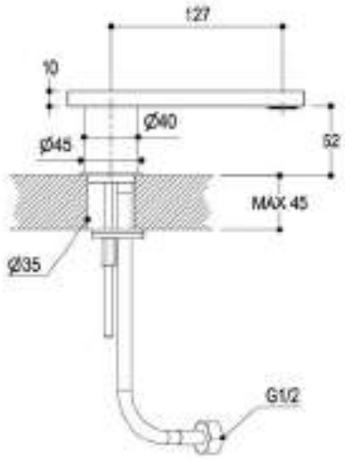

PR50CN201
INOX
IBX
ICX

Accessori / *Accessories / Zubehör / Accessoires / Accesorios*

Ricambi / *Spare parts / Ersatzteile / Pièces de rechange / Recambios*

RCMB307
pag. 1218

RCMB865
pag. 1236

RCMB866
pag. 1236

IN
1/2"M

Bocca di erogazione da muro per vasca
Wall spout for bathtub
Wandauslauf für Badewanne
Bec verseur à mur pour baignoire
Caño a muro para bañera

_ L=183mm
_ L=183mm
_ L=183mm
_ L=183mm
_ L=183mm

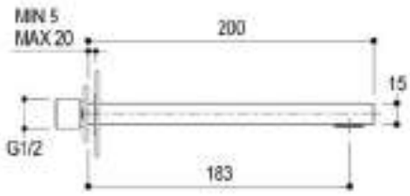

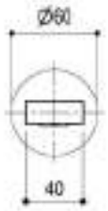

PR50CC201
INOX
IBX
ICX

Accessori / *Accessories / Zubehör / Accessoires / Accesorios*

Ricambi / *Spare parts / Ersatzteile / Pièces de rechange / Recambios*

RCMB866
pag. 1236

RCMB873
pag. 1237

RCMB995
pag. 1242

IN 3/8"F | OUT 3/8"M

Miscelatore monocomando
Single lever mixer
Einhandmischer
Mitigeur monocommande
Mezclador monomando

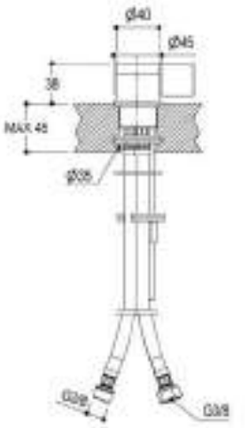

PR50AW201

INOX
IBX
ICX

Accessori / *Accessories / Zubehör / Accessoires / Accesorios*

Ricambi / *Spare parts / Ersatzteile / Pièces de rechange / Recambios*

RCMB021	RCMB861	RCMB862	RCMB920	RCMB997	RCMBA022
pag. 1214	pag. 1236	pag. 1236	pag. 1240	pag. 1243	pag. 1244

IN 3/8"F | OUT 1/2"M

Rubinetto solo calda o solo fredda
Tap only hot or only cold water
Standventil für Kalt- oder Warmwasser
Robinet soit uniquement eau froide, soit uniquement eau chaude
Grifo solo agua caliente o solo fria

_ **vitone ceramico 90°**
_ *90° ceramic disk cartridge*
_ *keramikoberteil 90°*
_ *tête céramique 90°*
_ *cabeza con discos cerámicos 90°*

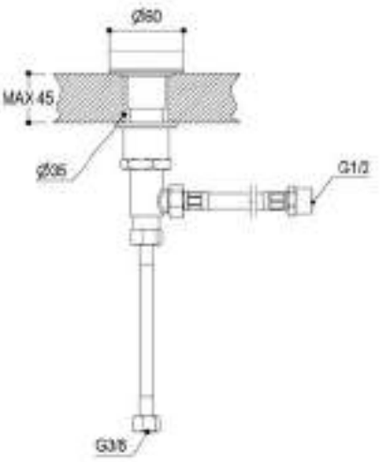

PR50AW202

INOX
IBX
ICX

Accessori / *Accessories / Zubehör / Accessoires / Accesorios*

Ricambi / *Spare parts / Ersatzteile / Pièces de rechange / Recambios*

RCMB874L	RCMB880	RCMB924	RCMB980
pag. 1237	pag. 1238	pag. 1240	pag. 1242

IN 1/2"F | OUT 1/2"F

Miscelatore monocomando
Single lever mixer
Einhandmischer
Mitigeur monocommande
Mezclador monomando

_ **miscelatore progressivo**
_ *progressive cartridge*
_ *progressiver Mischer*
_ *avec cartouche progressive*
_ *con cartucho progresivo*

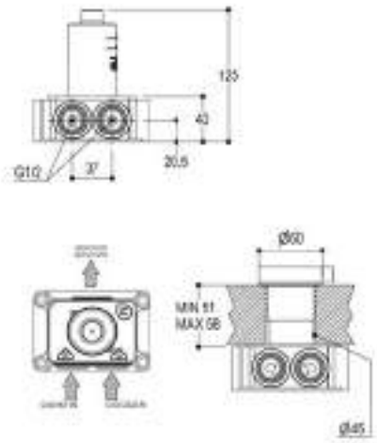

PR50AW221

INOX
IBX
ICX

Accessori / *Accessories / Zubehör / Accessoires / Accesorios*

Ricambi / *Spare parts / Ersatzteile / Pièces de rechange / Recambios*

RCMB874L
pag. 1237

RCMB878
pag. 1237

RCMB921
pag. 1240

IN 1/2" | OUT 1/2"

Miscelatore monocomando ad incasso per lavabo
Built-in single lever basin mixer
UP-Einhandmischer für Waschtisch
Mitigeur monocommande à encastrer pour lavabo
Mezclador monomando empotrado para lavabo

_ una uscita _ completo di parti interne
_ one way _ complete of inner parts
_ Ein Abgang _ komplett mit UP-Teilen
_ une sortie _ complet avec parties internes
_ una salida _ completo de partes internas

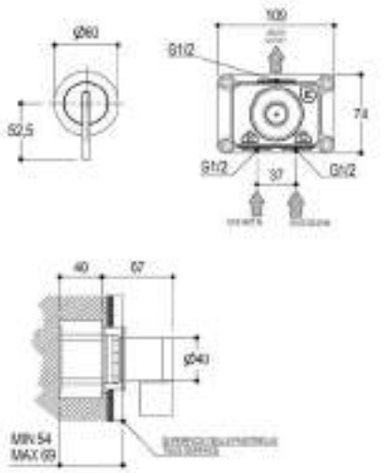

Parti esterne
Outer parts / Fertigset / Parties externes / Partes externas

PR50FC201

INOX
IBX
ICX

+

Parti da incasso
Built-in parts / UP-teile / Parties internes / Partes internas

PM0010A

=

Miscelatore completo
Complete mixer / Vollständige Mischer / Mitigeur complete / Mezclador completo

PR50FB201

INOX
IBX
ICX

Accessori / *Accessories / Zubehör / Accessoires / Accesorios*

Prolunghe / *Extensions / Verlängerungen / Rallonges / Prolongadoras* & **Ricambi** / *Spare parts / Ersatzteile / Pièces de rechange / Recambios*

RCMB104H1
pag. 1203

RCMB104H2
pag. 1203

RCMB861
pag. 1236

RCMB870
pag. 1237

RCMB872
pag. 1237

RCMB913
pag. 1240

RCMBA022
pag. 1244

Miscelatore monocomando ad incasso per doccia/lavabo
Built-in single lever shower/basin mixer
UP-Einhandmischer für Dusche/Waschtisch
Mitigeur monocommande à encastrer pour douche/lavabo
Mezclador monomando empotrado para ducha/lavabo

_ miscelatore progressivo _ una uscita _ completo di parti interne
_ progressive cartridge _ one way _ complete of inner parts
_ progressiver Mischer _ Ein Abgang _ komplett mit UP-Teilen
_ avec cartouche progressive _ une sortie _ complet avec parties internes
_ con cartucho progresivo _ una salida _ completo de partes internas

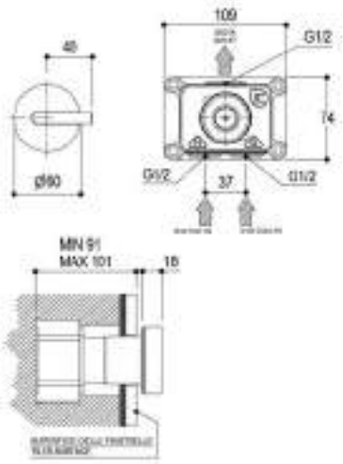

IN 1/2"F | OUT 1/2"F

Parti esterne
Outer parts / Fertigset / Parties externes / Partes externas

PR50FC221

INOX
IBX
ICX

+

Parti da incasso
Built-in parts / UP-teile / Parties internes / Partes internas

PM0010B

=

Miscelatore completo
Complete mixer / Vollständige Mischer / Mitigeur complete / Mezclador completo

PR50FB221

INOX
IBX
ICX

Accessori / *Accessories / Zubehör / Accessoires / Accesorios*

Ricambi / *Spare parts / Ersatzteile / Pièces de rechange / Recambios*

RCMB878
pag. 1237

RCMB921
pag. 1240

RCMB970L
pag. 1242