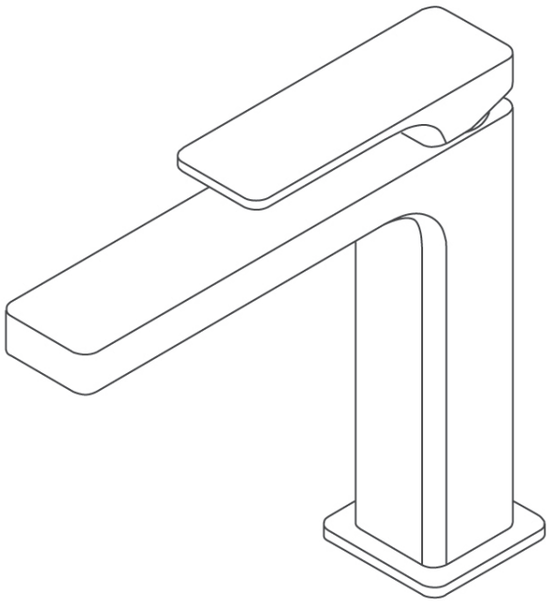

Glitter

Finiture disponibili / Available finishings / Erhältliche Oberflächen / Finitions disponibles / Acabados disponibles :

CRL	CROMO / CHROME / CHROME / CHROME / CROMO
IX	SPAZZOLATO / BRUSHED / GEBÜRSTETEM / BROSSÉ / CEPILLADO
CRB	BLACK CHROME
BLX	BRUSHED BLACK CHROME
DOR	DORATO / GOLD / VERGOLDET / DOREÉ / DORADO
GOX	DORATO SPAZZOLATO / BRUSHED GOLD / GEBÜRSTETEM VERGOLDET / DOREÉ BROSSÉ / DORADO CEPILLADO
CHX	BRUSHED CHAMPAGNE
BRX	BRUSHED BRONZE
C03	BIANCO / WHITE / WEIß / BLANC / BLANCO
C04	NERO / BLACK / SCHWARZ / NOIR / NEGRO
F31	FROSTED BLACK CHROME
F32	ROSE GOLD
F33	BRUSHED ROSE GOLD
F34	DARK BRUSHED BRONZE
F36	FROSTED ROSE GOLD
F37	FROSTED CHAMPAGNE

MISCELATORI PER LAVABO
BASIN MIXERS
MISCHER FÜR WASCHTISCH
MITIGEURS POUR LAVABO
MEZCLADORES PARA LAVABO

PR32AA101
pag. 746

PR32AA201
pag. 746

PR32AA202
pag. 747

PR32AF201
pag. 747

PR32AE201
pag. 748

PR32AH101
pag. 749

PR32AH201
pag. 750

PR32AH102
pag. 751

PR32AH202
pag. 752

MISCELATORI PER BIDET
BIDET MIXERS
MISCHER FÜR BIDET
MITIGEURS POUR BIDET
MEZCLADORES PARA BIDET

PR32BA101
pag. 753

PR32BA201
pag. 753

GRUPPI VASCA
BATH GROUPS
MISCHBATTERIE FÜR BADEWANNE
MITIGEURS POUR BAIGNOIRE
GRUPOS PARA BAÑERA

PR32EA201
pag. 754

PR31EH201
pag. 754

PR32EB101
pag. 755

GRUPPI DOCCIA
SHOWER GROUPS
MISCHBATTERIE FÜR DUSCHE
MITIGEURS POUR DOUCHE
GRUPOS PARA DUCHA

PR32FA201
pag. 756

PR31FA202
pag. 756

PR32FB101
pag. 757

PR32FB201
pag. 758

PR32GB101
pag. 760

PR32GB111
pag. 761

PR32GF101
pag. 762

PR28HB204
pag. 763

PR28HD101
pag. 764

PR28HD111
pag. 765

PR47HF111
pag. 766

PR47HF212
pag. 767

PR47HB112
pag. 768

PR47HB211
pag. 769

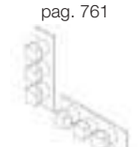
PR47HD111
pag. 770

PR47HD211
pag. 771

PR47HF112
pag. 772

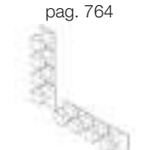
PR47HF211
pag. 773

PR47HH111
pag. 774

PR47HH211
pag. 775

PR47HB111
pag. 776

PR47JA211
pag. 777

PR47JA212
pag. 778

PR47LA211
pag. 779

PR47LA231
pag. 780

BOCCHE DI EROGAZIONE
SPOUTS
WANDAUSLÄUFE
BECS VERSEURS
CAÑOS

PR27CE203
pag. 781

PR27CE2--
pag. 781

PR31CC201
pag. 782

COMANDI REMOTI
MIXERS
MISCHER
MITIGEURS
MEZCLADORES

PR32AW201
pag. 782

PR32FB101
pag. 783

PR32FB201
pag. 784

Miscelatore monocomando per lavabo
Single lever basin mixer
Waschtisch Einhandmischer
Mitigeur monocommande pour lavabo
Mezclador monomando para lavabo

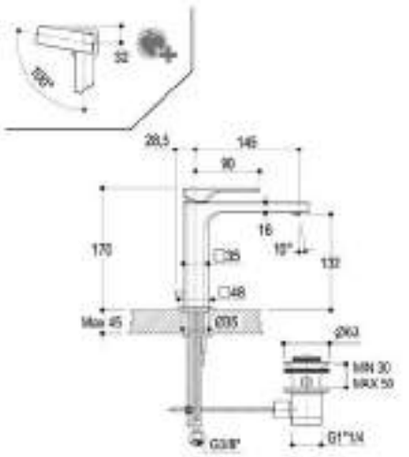

PR32AA101

CRL
IX, CRB, BLX, BRX, C03, C04, F31, F34
DOR, GOX, CHX, F32, F33, F36, F37

Accessori / *Accessories / Zubehör / Accessoires / Accesorios*

Prolunghe / *Extensions / Verlängerungen / Rallonges / Prolongadoras* & **Ricambi** / *Spare parts / Ersatzteile / Pièces de rechange / Recambios*

PR32AA901	PR32AA902	RCMB068	RCMB316	RCMB435	RCMB507	RCMB516	RCMB541	RCMB612
pag. 1201	pag. 1201	pag. 1216	pag. 1218	pag. 1220	pag. 1221	pag. 1222	pag. 1223	pag. 1225

Disponibile sia in versione Eco che Ecoplus, per miscelatore Ecoplus aggiungere E dopo la finitura (es: PR43AU101CRL --> PR43AU101CRLE)
Available in both versions: Eco and Ecoplus, for Ecoplus mixer add E after finishing code (ex: PR43AU101CRL --> PR43AU101CRLE) / Sowohl Version Eco als auch Ecoplus verfügbar, für Ecoplus Mischer bitte nach der Oberfläche den Buchstabe E hinfügen (z. B. PR43AU101CRL --> PR43AU101CRLE) / Disponible en deux versions: Eco et Ecoplus, pour mitigeur Ecoplus ajouter E après la finition (ex: PR43AU101CRL --> PR43AU101CRLE) / Disponible en versión Eco y Ecoplus, para mezclador Ecoplus añadir E después el acabado (es: PR43AU101CRL --> PR43AU101CRLE)

Miscelatore monocomando per lavabo
Single lever basin mixer
Waschtisch Einhandmischer
Mitigeur monocommande pour lavabo
Mezclador monomando para lavabo

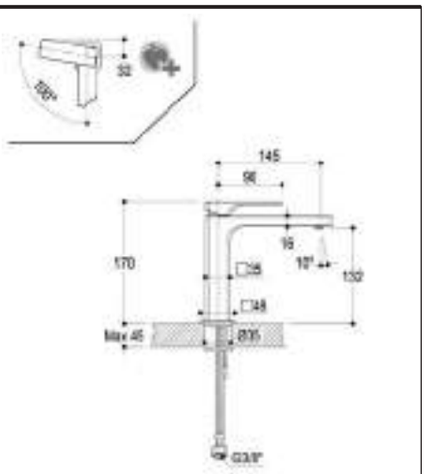

PR32AA201

CRL
IX, CRB, BLX, BRX, C03, C04, F31, F34
DOR, GOX, CHX, F32, F33, F36, F37

Accessori / *Accessories / Zubehör / Accessoires / Accesorios*

Prolunghe / *Extensions / Verlängerungen / Rallonges / Prolongadoras* & **Ricambi** / *Spare parts / Ersatzteile / Pièces de rechange / Recambios*

PR32AA901	PR32AA902	RCMB068	RCMB435	RCMB507	RCMB516	RCMB541	RCMB612
pag. 1201	pag. 1201	pag. 1216	pag. 1220	pag. 1221	pag. 1222	pag. 1223	pag. 1225

Disponibile sia in versione Eco che Ecoplus, per miscelatore Ecoplus aggiungere E dopo la finitura (es: PR43AU101CRL --> PR43AU101CRLE)
Available in both versions: Eco and Ecoplus, for Ecoplus mixer add E after finishing code (ex: PR43AU101CRL --> PR43AU101CRLE) / Sowohl Version Eco als auch Ecoplus verfügbar, für Ecoplus Mischer bitte nach der Oberfläche den Buchstabe E hinfügen (z. B. PR43AU101CRL --> PR43AU101CRLE) / Disponible en deux versions: Eco et Ecoplus, pour mitigeur Ecoplus ajouter E après la finition (ex: PR43AU101CRL --> PR43AU101CRLE) / Disponible en versión Eco y Ecoplus, para mezclador Ecoplus añadir E después el acabado (es: PR43AU101CRL --> PR43AU101CRLE)

Miscelatore monocomando per lavabo
Single lever basin mixer
Waschtisch Einhandmischer
Mitigeur monocommande pour lavabo
Mezclador monomando para lavabo

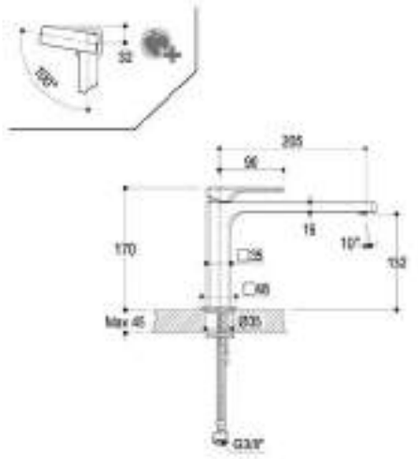

PR32AA202

CRL
IX, CRB, BLX, BRX, C03, C04, F31, F34
DOR, GOX, CHX, F32, F33, F36, F37

Accessori / *Accessories / Zubehör / Accessoires / Accesorios*

Prolunghe / *Extensions / Verlängerungen / Rallonges / Prolongadoras* & **Ricambi** / *Spare parts / Ersatzteile / Pièces de rechange / Recambios*

PR32AA901
pag. 1201

PR32AA902
pag. 1201

RCMB068
pag. 1216

RCMB435
pag. 1220

RCMB507
pag. 1221

RCMB516
pag. 1222

RCMB541
pag. 1223

RCMB612
pag. 1225

Disponibile sia in versione Eco che Ecoplus, per miscelatore Ecoplus aggiungere E dopo la finitura (es: PR43AU101CRL --> PR43AU101CRLE)
Available in both versions: Eco and Ecoplus, for Ecoplus mixer add E after finishing code (ex: PR43AU101CRL --> PR43AU101CRLE) / Sowohl Version Eco als auch Ecoplus verfügbar, für Ecoplus Mischer bitte nach der Oberfläche den Buchstabe E hinfügen (z. B. PR43AU101CRL --> PR43AU101CRLE) / Disponible en deux versions: Eco et Ecoplus, pour mitigeur Ecoplus ajouter E après la finition (ex: PR43AU101CRL --> PR43AU101CRLE) / Disponible en versión Eco y Ecoplus, para mezclador Ecoplus añadir E después el acabado (es: PR43AU101CRL --> PR43AU101CRLE)

Miscelatore monocomando soprapiano per lavabo
Exposed single lever basin mixer
Waschtisch Standmischbatterie
Mitigeur monocommande sur-plan pour lavabo
Mezclador monomando sobre encimera

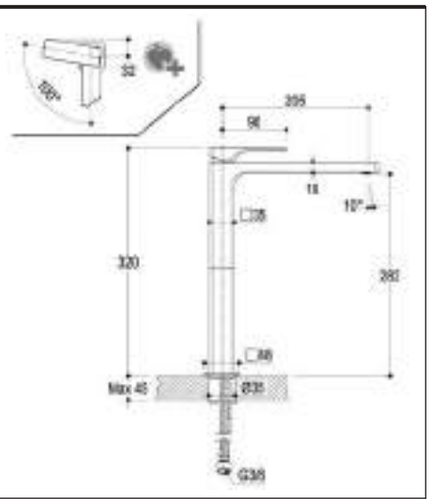

PR32AF201

CRL
IX, CRB, BLX, BRX, C03, C04, F31, F34
DOR, GOX, CHX, F32, F33, F36, F37

Accessori / *Accessories / Zubehör / Accessoires / Accesorios*

Ricambi / *Spare parts / Ersatzteile / Pièces de rechange / Recambios*

RCMB435
pag. 1220

RCMB507
pag. 1221

RCMB515
pag. 1222

RCMB516
pag. 1222

RCMB541
pag. 1223

RCMB612
pag. 1225

Disponibile sia in versione Eco che Ecoplus, per miscelatore Ecoplus aggiungere E dopo la finitura (es: PR43AU101CRL --> PR43AU101CRLE)
Available in both versions: Eco and Ecoplus, for Ecoplus mixer add E after finishing code (ex: PR43AU101CRL --> PR43AU101CRLE) / Sowohl Version Eco als auch Ecoplus verfügbar, für Ecoplus Mischer bitte nach der Oberfläche den Buchstabe E hinfügen (z. B. PR43AU101CRL --> PR43AU101CRLE) / Disponible en deux versions: Eco et Ecoplus, pour mitigeur Ecoplus ajouter E après la finition (ex: PR43AU101CRL --> PR43AU101CRLE) / Disponible en versión Eco y Ecoplus, para mezclador Ecoplus añadir E después el acabado (es: PR43AU101CRL --> PR43AU101CRLE)

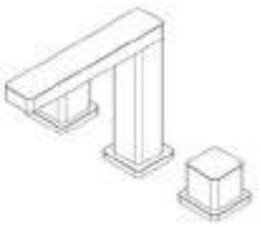

Gruppo a tre fori per lavabo
Three holes basin group
Dreiloch Waschtischbatterie
Groupe trois trous pour lavabo
Grupo mezclador con bimando para lavabo

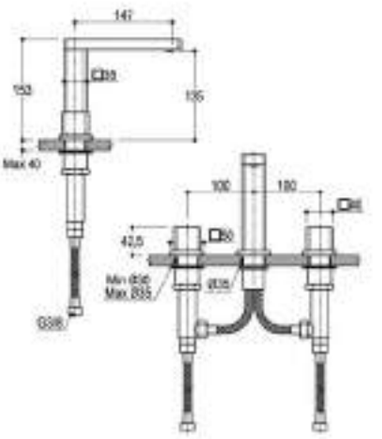

PR32AE201 **CRL**
IX, CRB, BLX, BRX, C03, C04, F31, F34
DOR, GOX, CHX, F32, F33, F36, F37

Accessori / *Accessories / Zubehör / Accessoires / Accesorios*

Ricambi / *Spare parts / Ersatzteile / Pièces de rechange / Recambios*

RCMB062
pag. 1215

RCMB507
pag. 1221

RCMB570
pag. 1224

RCMB571
pag. 1224

RCMB573
pag. 1224

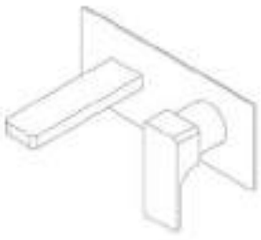

Miscelatore monocomando ad incasso per lavabo
Built-in single lever basin mixer
UP-Einhandmischer für Waschbecken
Mitigeur monocommande à encastrer pour lavabo
Mezclador monomando empotrado para lavabo

_ canna SX Lmax=129mm _ piastra esterna _ completo di parti interne
_ spout SX Lmax=129mm _ external plate _ complete of inner parts
_ Einlaufrohr LI Lmax=129mm _ Montageplatte _ komplett mit UP-Teilen
_ Bec SX Lmax=129mm _ plaque externe _ complet avec parties internes
_ caño SX Lmax=129mm _ plancha externa _ completo de partes internas

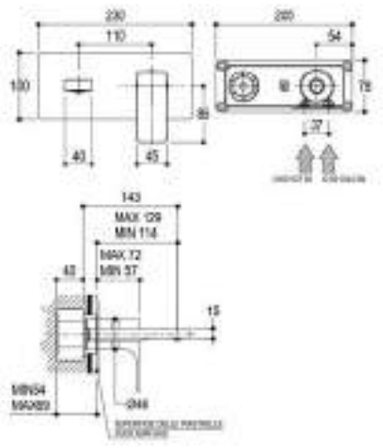

IN 1/2"

Parti esterne
Outer parts / Fertigset / Parties externes / Partes externas

PR32AL101

CRL
IX, CRB, BLX, BRX, C03, C04, F31, F34
DOR, GOX, CHX, F32, F33, F36, F37

Parti da incasso
Built-in parts / UP-teile / Parties internes / Partes internas

E0BA0115SX

Miscelatore completo
Complete mixer / Vollständige Mischer / Mitigeur complete / Mezclador completo

PR32AH101

CRL
IX, CRB, BLX, BRX, C03, C04, F31, F34
DOR, GOX, CHX, F32, F33, F36, F37

Accessori / *Accessories / Zubehör / Accessoires / Accesorios*

Prolunghe / *Extensions / Verlängerungen / Rallonges / Prolongadoras* & **Ricambi** / *Spare parts / Ersatzteile / Pièces de rechange / Recambios*

RCMB054H1
pag. 1202

RCMB054H2
pag. 1202

RCMB015
pag. 1213

RCMB507
pag. 1221

RCMB510
pag. 1221

RCMB513
pag. 1222

RCMB517
pag. 1222

RCMB742
pag. 1231

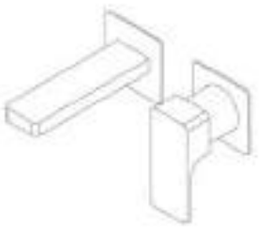

Miscelatore monocomando ad incasso per lavabo
Built-in single lever basin mixer
UP-Einhandmischer für Waschbecken
Mitigeur monocommande à encastrer pour lavabo
Mezclador monomando empotrado para lavabo

_ canna SX Lmax=129mm _ completo di parti interne
_ spout SX Lmax=129mm _ complete of inner parts
_ Einlaufrohr LI Lmax=129mm _ komplett mit UP-Teilen
_ Bec SX Lmax=129mm _ complet avec parties internes
_ caño SX Lmax=129mm _ completo de partes internas

IN 1/2"F

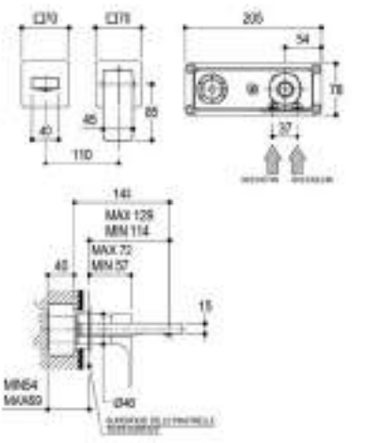

Parti esterne
Outer parts / Fertigset / Parties externes / Partes externas

PR32AL201

CRL
IX, CRB, BLX, BRX, C03, C04, F31, F34
DOR, GOX, CHX, F32, F33, F36, F37

Parti da incasso
Built-in parts / UP-teile / Parties internes / Partes internas

E0BA0115SX

Miscelatore completo
Complete mixer / Vollständige Mischer / Mitigeur complete / Mezclador completo

PR32AH201

CRL
IX, CRB, BLX, BRX, C03, C04, F31, F34
DOR, GOX, CHX, F32, F33, F36, F37

Accessori / *Accessories / Zubehör / Accessoires / Accesorios*

Prolunghe / *Extensions / Verlängerungen / Rallonges / Prolongadoras* & **Ricambi** / *Spare parts / Ersatzteile / Pièces de rechange / Recambios*

RCMB054H1
pag. 1202

RCMB054H2
pag. 1202

RCMB015
pag. 1213

RCMB507
pag. 1221

RCMB511
pag. 1221

RCMB512
pag. 1221

RCMB513
pag. 1222

RCMB517
pag. 1222

RCMB742
pag. 1231

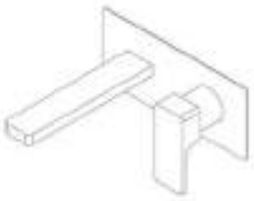

Miscelatore monocomando ad incasso per lavabo
Built-in single lever basin mixer
UP-Einhandmischer für Waschbecken
Mitigeur monocommande à encastrer pour lavabo
Mezclador monomando empotrado para lavabo

_ canna SX Lmax=179mm _ piastra esterna _ completo di parti interne
_ spout SX Lmax=179mm _ external plate _ complete of inner parts
_ Einlaufrohr LI Lmax=179mm _ Montageplatte _ komplett mit UP-Teilen
_ Bec SX Lmax=179mm _ plaque externe _ complet avec parties internes
_ caño SX Lmax=179mm _ plancha externa _ completo de partes internas

IN 1/2"

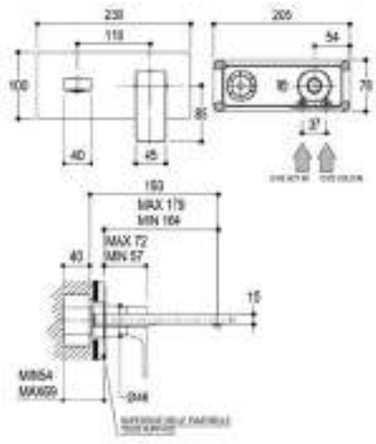

Parti esterne
Outer parts / Fertigset / Parties externes / Partes externas

PR32AL102

CRL
IX, CRB, BLX, BRX, C03, C04, F31, F34
DOR, GOX, CHX, F32, F33, F36, F37

Parti da incasso
Built-in parts / UP-teile / Parties internes / Partes internas

E0BA0115SX

Miscelatore completo
Complete mixer / Vollständige Mischer / Mitigeur complete / Mezclador completo

PR32AH102

CRL
IX, CRB, BLX, BRX, C03, C04, F31, F34
DOR, GOX, CHX, F32, F33, F36, F37

Accessori / *Accessories / Zubehör / Accessoires / Accesorios*

Prolunghe / *Extensions / Verlängerungen / Rallonges / Prolongadoras* & **Ricambi** / *Spare parts / Ersatzteile / Pièces de rechange / Recambios*

RCMB054H1
pag. 1202

RCMB054H2
pag. 1202

RCMB015
pag. 1213

RCMB507
pag. 1221

RCMB510
pag. 1221

RCMB514
pag. 1222

RCMB517
pag. 1222

RCMB742
pag. 1231

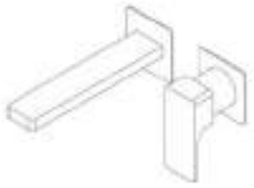

Miscelatore monocomando ad incasso per lavabo
Built-in single lever basin mixer
UP-Einhandmischer für Waschbecken
Mitigeur monocommande à encastrer pour lavabo
Mezclador monomando empotrado para lavabo

_ canna SX Lmax=179mm _ completo di parti interne
_ spout SX Lmax=179mm _ complete of inner parts
_ Einlaufrohr LI Lmax=179mm _ komplett mit UP-Teilen
_ Bec SX Lmax=179mm _ complet avec parties internes
_ caño SX Lmax=179mm _ completo de partes internas

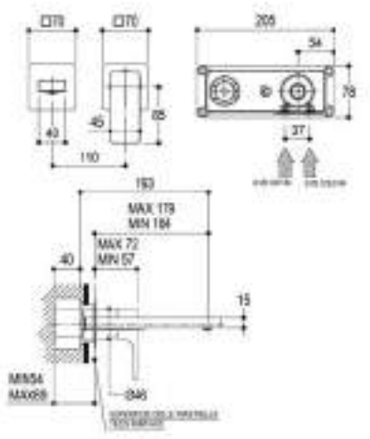

Parti esterne
Outer parts / Fertigset / Parties externes / Partes externas

PR32AL202

CRL
IX, CRB, BLX, BRX, C03, C04, F31, F34
DOR, GOX, CHX, F32, F33, F36, F37

Parti da incasso
Built-in parts / UP-teile / Parties internes / Partes internas

E0BA0115SX

Miscelatore completo
Complete mixer / Vollständige Mischer / Mitigeur complete / Mezclador completo

PR32AH202

CRL
IX, CRB, BLX, BRX, C03, C04, F31, F34
DOR, GOX, CHX, F32, F33, F36, F37

Accessori / *Accessories / Zubehör / Accessoires / Accesorios*

Prolunghe / *Extensions / Verlängerungen / Rallonges / Prolongadoras* & **Ricambi** / *Spare parts / Ersatzteile / Pièces de rechange / Recambios*

RCMB054H1
pag. 1202

RCMB054H2
pag. 1202

RCMB015
pag. 1213

RCMB507
pag. 1221

RCMB511
pag. 1221

RCMB512
pag. 1221

RCMB514
pag. 1222

RCMB517
pag. 1222

RCMB742
pag. 1231

Miscelatore monocomando per bidet
Single lever bidet mixer
Einhandbidetmischer
Mitigeur monocommande pour bidet
Mezclador monomando para bidet

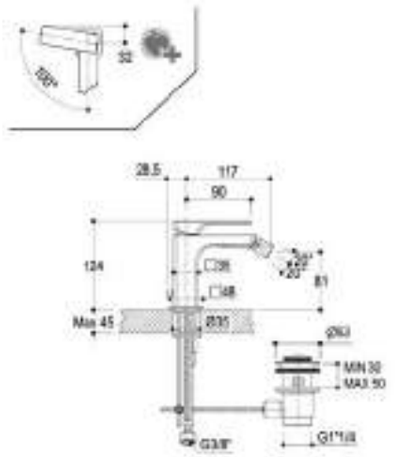

PR32BA101

CRL
IX, CRB, BLX, BRX, C03, C04, F31, F34
DOR, GOX, CHX, F32, F33, F36, F37

Accessori / *Accessories / Zubehör / Accessoires / Accesorios*

Prolunghe / *Extensions / Verlängerungen / Rallonges / Prolongadoras* & **Ricambi** / *Spare parts / Ersatzteile / Pièces de rechange / Recambios*

PR32AA901	PR32AA902	RCMB019	RCMB068	RCMB316	RCMB435	RCMB476	RCMB516	RCMB541	RCMB612
pag. 1201	pag. 1201	pag. 1214	pag. 1216	pag. 1218	pag. 1220	pag. 1220	pag. 1222	pag. 1223	pag. 1225

Disponibile sia in versione Eco che Ecoplus, per miscelatore Ecoplus aggiungere E dopo la finitura (es: PR43AU101CRL --> PR43AU101CRLE)
Available in both versions: Eco and Ecoplus, for Ecoplus mixer add E after finishing code (ex: PR43AU101CRL --> PR43AU101CRLE) / Sowohl Version Eco als auch Ecoplus verfügbar, für Ecoplus Mischer bitte nach der Oberfläche den Buchstabe E hinfügen (z. B. PR43AU101CRL --> PR43AU101CRLE) / Disponible en deux versions: Eco et Ecoplus, pour mitigeur Ecoplus ajouter E après la finition (ex: PR43AU101CRL --> PR43AU101CRLE) / Disponible en versión Eco y Ecoplus, para mezclador Ecoplus añadir E después el acabado (es: PR43AU101CRL --> PR43AU101CRLE)

Miscelatore monocomando per bidet
Single lever bidet mixer
Einhandbidetmischer
Mitigeur monocommande pour bidet
Mezclador monomando para bidet

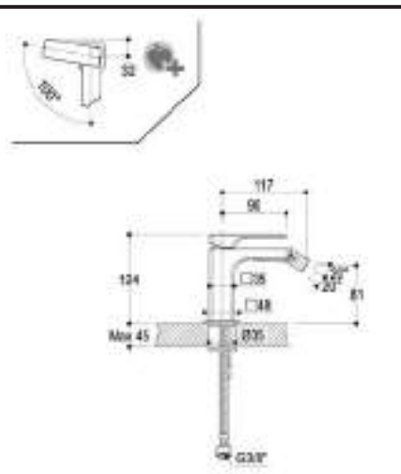

PR32BA201

CRL
IX, CRB, BLX, BRX, C03, C04, F31, F34
DOR, GOX, CHX, F32, F33, F36, F37

Accessori / *Accessories / Zubehör / Accessoires / Accesorios*

Prolunghe / *Extensions / Verlängerungen / Rallonges / Prolongadoras* & **Ricambi** / *Spare parts / Ersatzteile / Pièces de rechange / Recambios*

PR32AA901	PR32AA902	RCMB019	RCMB068	RCMB435	RCMB476	RCMB516	RCMB541	RCMB612
pag. 1201	pag. 1201	pag. 1214	pag. 1216	pag. 1220	pag. 1220	pag. 1222	pag. 1223	pag. 1225

Disponibile sia in versione Eco che Ecoplus, per miscelatore Ecoplus aggiungere E dopo la finitura (es: PR43AU101CRL --> PR43AU101CRLE)
Available in both versions: Eco and Ecoplus, for Ecoplus mixer add E after finishing code (ex: PR43AU101CRL --> PR43AU101CRLE) / Sowohl Version Eco als auch Ecoplus verfügbar, für Ecoplus Mischer bitte nach der Oberfläche den Buchstabe E hinfügen (z. B. PR43AU101CRL --> PR43AU101CRLE) / Disponible en deux versions: Eco et Ecoplus, pour mitigeur Ecoplus ajouter E après la finition (ex: PR43AU101CRL --> PR43AU101CRLE) / Disponible en versión Eco y Ecoplus, para mezclador Ecoplus añadir E después el acabado (es: PR43AU101CRL --> PR43AU101CRLE)

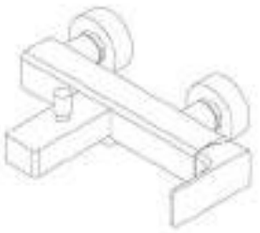

Miscelatore monocomando esterno per vasca
External single lever bath mixer
AP- Einhandmischer für Badewanne
Mitigeur monocommande externe pour baignoire
Mezclador monomando externo para bañera

_ due uscite _ deviatore automatico vasca/doccia
_ two ways _ automatic diverter bath/shower
_ zwei Abgänge _ automatische Umstellung von Wanne auf Dusche
_ deux sorties _ inverseur automatique bain/douche
_ dos salidas _ desviador automático bañera/ducha

IN 1/2"M OUT 1/2"M

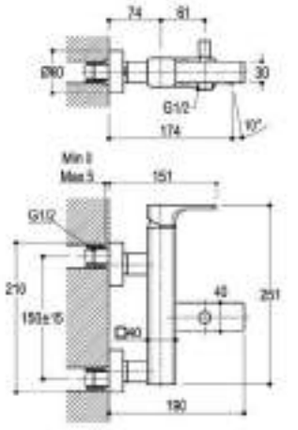

PR32EA201 **CRL**
IX, CRB, BLX, BRX, C03, C04, F31, F34
DOR, GOX, CHX, F32, F33, F36, F37

Accessori / *Accessories / Zubehör / Accessoires / Accesorios*

Ricambi / *Spare parts / Ersatzteile / Pièces de rechange / Recambios*

RCMB007H1 pag. 1213 | RCMB114 pag. 1216 | RCMB518 pag. 1222 | RCMB522 pag. 1222 | RCMB651 pag. 1228

Miscelatore monocomando esterno per vasca
External single lever bath mixer
AP- Einhandmischer für Badewanne
Mitigeur monocommande externe pour baignoire
Mezclador monomando externo para bañera

_ due uscite _ deviatore automatico vasca/doccia _ doccetta Ø24mm in ottone con flessibile da 1500mm _ getto fisso
_ two ways _ automatic diverter bath/shower _ Ø24mm brass hand shower with 1500mm flexible hose _ fixed jet
_ zwei Abgänge _ automatische Umstellung von Wanne auf Dusche _ Handbrause Ø24mm aus messing mit Schlauch 1500mm _ feststehender Strahl
_ deux sorties _ inverseur automatique bain/douche _ douchette Ø24mm en laiton avec flexible de 1500mm _ jet fixe
_ dos salidas _ desviador automático bañera/ducha _ ducha teléfono Ø24mm en latón con flexible de 1500mm _ chorro fijo

IN 1/2"M

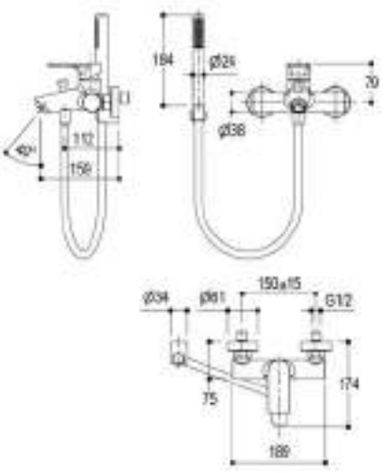

PR31EH201 **CRL**

Accessori / *Accessories / Zubehör / Accessoires / Accesorios*

Ricambi / *Spare parts / Ersatzteile / Pièces de rechange / Recambios*

RCMB321 pag. 1219 | RCMB506 pag. 1221 | RCMB566 pag. 1223 | RCMB567 pag. 1224

IN 2x1/2"F 1x1/2"M

OUT 1/2"F

Miscelatore monocomando ad incasso per vasca
Built-in single lever bath mixer
Einhandmischer für Badewanne
Mitigeur monocommande à encastrer pour baignoire
Mezclador monomando empotrado para bañera

_ miscelatore monocomando a due uscite con deviatore automatico bocca di erogazione/doccetta _ bocca di erogazione L=182mm _ doccetta 27x27mm in ABS con flessibile da 1500mm _ completo di parti interne
_ single lever mixer with two outlets with automatic diverter spout/hand shower _ spout L=182mm _ 27x27mm ABS hand shower with 1500mm flexible hose _ complete of inner parts
_ zwei Abgänge Einhandmischer mit automatischem Umsteller Auslauf/Brause _ Wandauslauf L=182mm _ Handbrause 27x27 aus ABS mit Schlauch 1500mm _ komplett mit UP-Teilen
_ deux sorties mitigeur monocommande avec inverseur automatique bec/douchette _ bec verseur L=182mm _ douchette 27x27 en ABS avec flexible de 1500mm _ complet avec parties internes
_ mezclador monomando dos salidas con desviador automático caño/duchita _ caño L=182mm _ ducha teléfono 27x27mm en ABS con flexible de 1500mm _ completo de partes internas

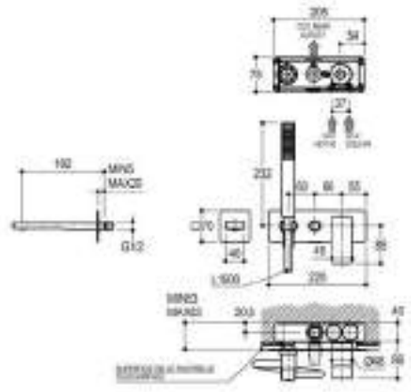

Parti esterne
Outer parts / Fertigset / Parties externes / Partes externas

PR32EC101

CRL
IX, CRB, BLX, BRX, C03, C04, F31, F34
DOR, GOX, CHX, F32, F33, F36, F37

Parti da incasso
Built-in parts / UP-teile / Parties internes / Partes internas

PM0020D

Miscelatore completo
Complete mixer / Vollständige Mischer / Mitigeur complete / Mezclador completo

PR32EB101

CRL
IX, CRB, BLX, BRX, C03, C04, F31, F34
DOR, GOX, CHX, F32, F33, F36, F37

Accessori / *Accessories / Zubehör / Accessoires / Accesorios*

Prolunghe / *Extensions / Verlängerungen / Rallonges / Prolongadoras* & **Ricambi** / *Spare parts / Ersatzteile / Pièces de rechange / Recambios*

RCMB521H1
pag. 1203

RCMB521H2
pag. 1203

RCMB015
pag. 1213

RCMB035
pag. 1214

RCMB512
pag. 1221

RCMB517
pag. 1222

RCMB519
pag. 1222

RCMB522
pag. 1222

RCMB526
pag. 1222

RCMB718
pag. 1230

RCMB742
pag. 1231

Miscelatore monocomando esterno per doccia
External single lever shower mixer
AP- Einhandmischer für Dusche
Mitigeur monocommande externe pour douche
Mezclador monomando externo para ducha

_ una uscita
_ one way
_ Ein Abgang
_ une sortie
_ una salida

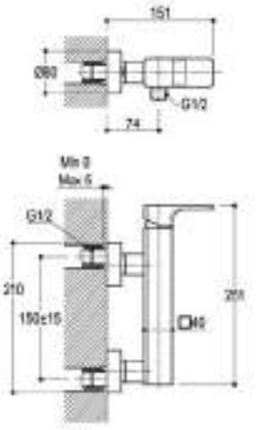

IN 1/2"M OUT 1/2"M

PR32FA201 **CRL**
IX, CRB, BLX, BRX, C03, C04, F31, F34
DOR, GOX, CHX, F32, F33, F36, F37

Accessori / *Accessories / Zubehör / Accessoires / Accesorios*

Ricambi / *Spare parts / Ersatzteile / Pièces de rechange / Recambios*

RCMB007H1
pag. 1213

RCMB518
pag. 1222

RCMB651
pag. 1228

Miscelatore monocomando esterno per doccia
Outer single lever shower mixer
AP- Einhandmischer für Dusche
Mitigeur monocommande externe pour douche
Mezclador monomando externo para ducha

_ una uscita
_ one way
_ Ein Abgang
_ une sortie
_ una salida

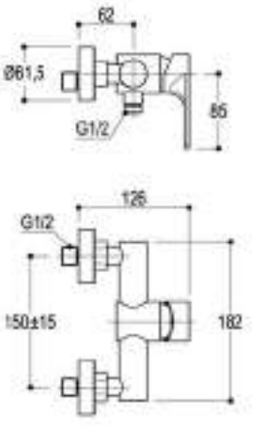

IN 1/2"M OUT 1/2"M

PR31FA202 **CRL**

Accessori / *Accessories / Zubehör / Accessoires / Accesorios*

Ricambi / *Spare parts / Ersatzteile / Pièces de rechange / Recambios*

RCMB506
pag. 1221

RCMB778
pag. 1232

Miscelatore monocomando ad incasso per doccia/lavabo
Built-in single lever shower/basin mixer
UP-Einhandmischer für Dusche/Waschtisch
Mitigeur monocommande à encastrer pour douche/lavabo
Mezclador monomando empotrado para ducha/lavabo

_ **piastra esterna** _ **una uscita** _ **completo di parti interne**
_ *external plate* _ *one way* _ *complete of inner parts*
_ *Montageplatte* _ *Ein Abgang* _ *komplett mit UP-Teilen*
_ *plaque externe* _ *une sortie* _ *complet avec parties internes*
_ *plancha externa* _ *una salida* _ *completo de partes internas*

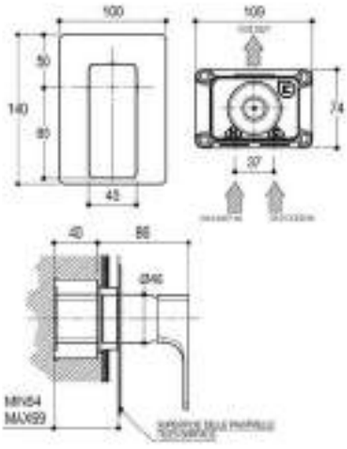

IN 1/2"F | OUT 1/2"F

Parti esterne
Outer parts / Fertigset / Parties externes / Partes externas

PR32FC101

CRL
IX, CRB, BLX, BRX, C03, C04, F31, F34
DOR, GOX, CHX, F32, F33, F36, F37

Parti da incasso
Built-in parts / UP-teile / Parties internes / Partes internas

E0BA0143

Miscelatore completo
Complete mixer / Vollständige Mischer / Mitigeur complete / Mezclador completo

PR32FB101

CRL
IX, CRB, BLX, BRX, C03, C04, F31, F34
DOR, GOX, CHX, F32, F33, F36, F37

Accessori / *Accessories / Zubehör / Accessoires / Accesorios*

Prolunghe / *Extensions / Verlängerungen / Rallonges / Prolongadoras* & **Ricambi** / *Spare parts / Ersatzteile / Pièces de rechange / Recambios*

RCMB054H1
pag. 1202

RCMB054H2
pag. 1202

RCMB015
pag. 1213

RCMB508
pag. 1221

RCMB517
pag. 1222

RCMB742
pag. 1231

IN 1/2" OUT 1/2"

Miscelatore monocomando ad incasso per doccia/lavabo
Built-in single lever shower/basin mixer
UP-Einhandmischer für Dusche/Waschtisch
Mitigeur monocommande à encastrer pour douche/lavabo
Mezclador monomando empotrado para ducha/lavabo

_ una uscita _ completo di parti interne
_ one way _ complete of inner parts
_ Ein Abgang _ komplett mit UP-Teilen
_ une sortie _ complet avec parties internes
_ una salida _ completo de partes internas

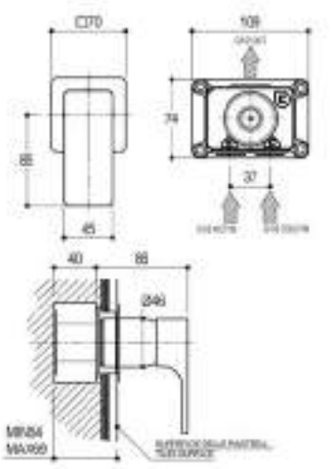

Parti esterne
Outer parts / Fertigset / Parties externes / Partes externas

PR32FC201

CRL
IX, CRB, BLX, BRX, C03, C04, F31, F34
DOR, GOX, CHX, F32, F33, F36, F37

Parti da incasso
Built-in parts / UP-teile / Parties internes / Partes internas

E0BA0143

Miscelatore completo
Complete mixer / Vollständige Mischer / Mitigeur complete / Mezclador completo

PR32FB201

CRL
IX, CRB, BLX, BRX, C03, C04, F31, F34
DOR, GOX, CHX, F32, F33, F36, F37

Accessori / *Accessories / Zubehör / Accessoires / Accesorios*

Prolunghe / *Extensions / Verlängerungen / Rallonges / Prolongadoras* & **Ricambi** / *Spare parts / Ersatzteile / Pièces de rechange / Recambios*

RCMB054H1
pag. 1202

RCMB054H2
pag. 1202

RCMB015
pag. 1213

RCMB511
pag. 1221

RCMB517
pag. 1222

RCMB742
pag. 1231

Staffa verticale di fissaggio per miscelatore incasso doppio
Fixing brackets for double shower mixer for vertical installation
Vertikale Montagehalterung für UP-Doppel-Mischer
Support de fixation pour double mitigeur de douche à encastrer en vertical
Soporte de montaje para mezclador empotrado vertical doble

_ per ·Diametro35· 0139SP-0140(S/P) ·Diametro35_Impronte·PR51· FM101-FM201 ·Diametro35_S·PR52· FB101-FB201-LA221 ·Diametro35_Cross·PR53· FB101-FB201 ·Diametro35_Elegance·PR54· FB101-FB201 ·Diametro35_Inox· 0139SP-0140(S/P) ·Diametro35_Inox_Concrete· 0139SP-0140(S/P) ·Reverso · 6040(S/P) ·Pois·PR31· FB101-FB201 ·Glitter·PR32· FB101-FB201 ·Tie·PR34· FB101-FB201 ·Taormina·PR35· LA221 ·Tab·PR37· FB101-FB201 ·Tip·PR38· FB101-FB201 ·Haptic·PR43· FM101-FM201-LA221 ·DOT316·PR50· FB111-FB201-FB211-FB221-LA221 ·Comandi_Wellness·PR28· HB203-HB204-HB205 ·Comandi_Wellness·PR47· LA221-LA231
_ for ·Diametro35· 0139SP-0140(S/P) ·Diametro35_Impronte·PR51· FM101-FM201 ·Diametro35_S·PR52· FB101-FB201-LA221 ·Diametro35_Cross·PR53· FB101-FB201 ·Diametro35_Elegance·PR54· FB101-FB201 ·Diametro35_Inox· 0139SP-0140(S/P) ·Diametro35_Inox_Concrete· 0139SP-0140(S/P) ·Reverso · 6040(S/P) ·Pois·PR31· FB101-FB201 ·Glitter·PR32· FB101-FB201 ·Tie·PR34· FB101-FB201 ·Taormina·PR35· LA221 ·Tab·PR37· FB101-FB201 ·Tip·PR38· FB101-FB201 ·Haptic·PR43· FM101-FM201-LA221 ·DOT316·PR50· FB111-FB201-FB211-FB221-LA221 ·Comandi_Wellness·PR28· HB203-HB204-HB205 ·Comandi_Wellness·PR47· LA221-LA231
_ für ·Diametro35· 0139SP-0140(S/P) ·Diametro35_Impronte·PR51· FM101-FM201 ·Diametro35_S·PR52· FB101-FB201-LA221 ·Diametro35_Cross·PR53· FB101-FB201 ·Diametro35_Elegance·PR54· FB101-FB201 ·Diametro35_Inox· 0139SP-0140(S/P) ·Diametro35_Inox_Concrete· 0139SP-0140(S/P) ·Reverso · 6040(S/P) ·Pois·PR31· FB101-FB201 ·Glitter·PR32· FB101-FB201 ·Tie·PR34· FB101-FB201 ·Taormina·PR35· LA221 ·Tab·PR37· FB101-FB201 ·Tip·PR38· FB101-FB201 ·Haptic·PR43· FM101-FM201-LA221 ·DOT316·PR50· FB111-FB201-FB211-FB221-LA221 ·Comandi_Wellness·PR28· HB203-HB204-HB205 ·Comandi_Wellness·PR47· LA221-LA231
_ pour ·Diametro35· 0139SP-0140(S/P) ·Diametro35_Impronte·PR51· FM101-FM201 ·Diametro35_S·PR52· FB101-FB201-LA221 ·Diametro35_Cross·PR53· FB101-FB201 ·Diametro35_Elegance·PR54· FB101-FB201 ·Diametro35_Inox· 0139SP-0140(S/P) ·Diametro35_Inox_Concrete· 0139SP-0140(S/P) ·Reverso · 6040(S/P) ·Pois·PR31· FB101-FB201 ·Glitter·PR32· FB101-FB201 ·Tie·PR34· FB101-FB201 ·Taormina·PR35· LA221 ·Tab·PR37· FB101-FB201 ·Tip·PR38· FB101-FB201 ·Haptic·PR43· FM101-FM201-LA221 ·DOT316·PR50· FB111-FB201-FB211-FB221-LA221 ·Comandi_Wellness·PR28· HB203-HB204-HB205 ·Comandi_Wellness·PR47· LA221-LA231
_ para ·Diametro35· 0139SP-0140(S/P) ·Diametro35_Impronte·PR51· FM101-FM201 ·Diametro35_S·PR52· FB101-FB201-LA221 ·Diametro35_Cross·PR53· FB101-FB201 ·Diametro35_Elegance·PR54· FB101-FB201 ·Diametro35_Inox· 0139SP-0140(S/P) ·Diametro35_Inox_Concrete· 0139SP-0140(S/P) ·Reverso · 6040(S/P) ·Pois·PR31· FB101-FB201 ·Glitter·PR32· FB101-FB201 ·Tie·PR34· FB101-FB201 ·Taormina·PR35· LA221 ·Tab·PR37· FB101-FB201 ·Tip·PR38· FB101-FB201 ·Haptic·PR43· FM101-FM201-LA221 ·DOT316·PR50· FB111-FB201-FB211-FB221-LA221 ·Comandi_Wellness·PR28· HB203-HB204-HB205 ·Comandi_Wellness·PR47· LA221-LA231

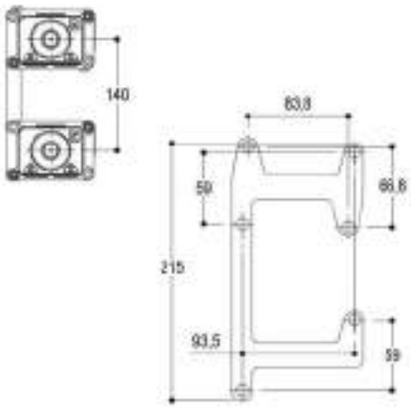

7Z0006

Staffa orizzontale di fissaggio per miscelatore incasso doppio
Fixing brackets for double shower mixer for horizontal installation
Horizontale Montagehalterung für UP-Doppel-Mischer
Support de fixation pour double mitigeur à encastrer en horizontal
Soporte de montaje para mezclador empotrado horizontal doble

_ per ·Diametro35· 0140(S/P) ·Diametro35_Impronte·PR51· FM101-FM201 ·Diametro35_S·PR52· FB101-FB201 ·Diametro35_Cross·PR53· FB101-FB201 ·Diametro35_Elegance·PR54· FB101-FB201 ·Diametro35_Inox· 0140(S/P) ·Diametro35_Inox_Concrete· 0140(S/P) ·Reverso · 6040(S/P) ·Pois·PR31· FB101-FB201 ·Glitter·PR32· FB101-FB201 ·Tie·PR34· FB101-FB201 ·Tab·PR37· FB101-FB201 ·Tip·PR38· FB101-FB201 ·Haptic·PR43· FM101-FM201 ·DOT316·PR50· FB111-FB201-FB211-FB221 ·Comandi_Wellness·PR28· HB203-HB204-HB205
_ for ·Diametro35· 0140(S/P) ·Diametro35_Impronte·PR51· FM101-FM201 ·Diametro35_S·PR52· FB101-FB201 ·Diametro35_Cross·PR53· FB101-FB201 ·Diametro35_Elegance·PR54· FB101-FB201 ·Diametro35_Inox· 0140(S/P) ·Diametro35_Inox_Concrete· 0140(S/P) ·Reverso · 6040(S/P) ·Pois·PR31· FB101-FB201 ·Glitter·PR32· FB101-FB201 ·Tie·PR34· FB101-FB201 ·Tab·PR37· FB101-FB201 ·Tip·PR38· FB101-FB201 ·Haptic·PR43· FM101-FM201 ·DOT316·PR50· FB111-FB201-FB211-FB221 ·Comandi_Wellness·PR28· HB203-HB204-HB205
_ für ·Diametro35· 0140(S/P) ·Diametro35_Impronte·PR51· FM101-FM201 ·Diametro35_S·PR52· FB101-FB201 ·Diametro35_Cross·PR53· FB101-FB201 ·Diametro35_Elegance·PR54· FB101-FB201 ·Diametro35_Inox· 0140(S/P) ·Diametro35_Inox_Concrete· 0140(S/P) ·Reverso · 6040(S/P) ·Pois·PR31· FB101-FB201 ·Glitter·PR32· FB101-FB201 ·Tie·PR34· FB101-FB201 ·Tab·PR37· FB101-FB201 ·Tip·PR38· FB101-FB201 ·Haptic·PR43· FM101-FM201 ·DOT316·PR50· FB111-FB201-FB211-FB221 ·Comandi_Wellness·PR28· HB203-HB204-HB205
_ pour ·Diametro35· 0140(S/P) ·Diametro35_Impronte·PR51· FM101-FM201 ·Diametro35_S·PR52· FB101-FB201 ·Diametro35_Cross·PR53· FB101-FB201 ·Diametro35_Elegance·PR54· FB101-FB201 ·Diametro35_Inox· 0140(S/P) ·Diametro35_Inox_Concrete· 0140(S/P) ·Reverso · 6040(S/P) ·Pois·PR31· FB101-FB201 ·Glitter·PR32· FB101-FB201 ·Tie·PR34· FB101-FB201 ·Tab·PR37· FB101-FB201 ·Tip·PR38· FB101-FB201 ·Haptic·PR43· FM101-FM201 ·DOT316·PR50· FB111-FB201-FB211-FB221 ·Comandi_Wellness·PR28· HB203-HB204-HB205
_ para ·Diametro35· 0140(S/P) ·Diametro35_Impronte·PR51· FM101-FM201 ·Diametro35_S·PR52· FB101-FB201 ·Diametro35_Cross·PR53· FB101-FB201 ·Diametro35_Elegance·PR54· FB101-FB201 ·Diametro35_Inox· 0140(S/P) ·Diametro35_Inox_Concrete· 0140(S/P) ·Reverso · 6040(S/P) ·Pois·PR31· FB101-FB201 ·Glitter·PR32· FB101-FB201 ·Tie·PR34· FB101-FB201 ·Tab·PR37· FB101-FB201 ·Tip·PR38· FB101-FB201 ·Haptic·PR43· FM101-FM201 ·DOT316·PR50· FB111-FB201-FB211-FB221 ·Comandi_Wellness·PR28· HB203-HB204-HB205

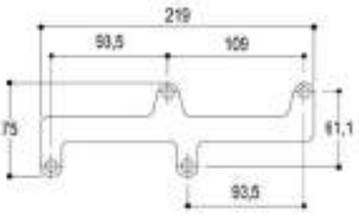

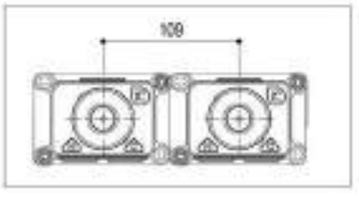

7Z0007

IN 1/2"F | OUT 1/2"F 3/4"F

Miscelatore monocomando ad incasso per vasca/doccia
Built-in single lever bath/shower mixer
Einhandmischer für Badewanne/Dusche
Mitigeur monocommande à encastrer pour baignoire/douche
Mezclador monomando empotrado para bañera/ducha

_ due uscite _ deviatore automatico vasca/doccia _ completo di parti interne
_ two ways _ automatic diverter bath/shower _ complete of inner parts
_ zwei Abgänge _ Automatische Umstellung von Wanne auf Dusche _ komplett mit UP-Teilen
_ deux sorties _ inverseur automatique bain/douche _ complet avec parties internes
_ dos salidas _ desviador automático bañera/ducha _ completo de partes internas

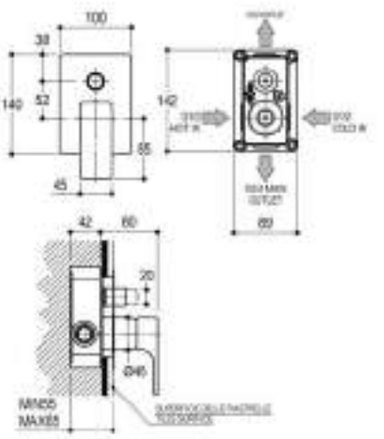

Parti esterne
Outer parts / Fertigset / Parties externes / Partes externas

PR32GC101

CRL
IX, CRB, BLX, BRX, C03, C04, F31, F34
DOR, GOX, CHX, F32, F33, F36, F37

Parti da incasso
Built-in parts / UP-teile / Parties internes / Partes internas

E0BA0153

Miscelatore completo
Complete mixer / Vollständige Mischer / Mitigeur complete / Mezclador completo

PR32GB101

CRL
IX, CRB, BLX, BRX, C03, C04, F31, F34
DOR, GOX, CHX, F32, F33, F36, F37

Accessori / *Accessories / Zubehör / Accessoires / Accesorios*

Prolunghe / *Extensions / Verlängerungen / Rallonges / Prolongadoras* & **Ricambi** / *Spare parts / Ersatzteile / Pièces de rechange / Recambios*

RCMB069H1
pag. 1202

RCMB069H2
pag. 1203

RCMB015
pag. 1213

RCMB035
pag. 1214

RCMB509
pag. 1221

RCMB517
pag. 1222

RCMB526
pag. 1222

RCMB742
pag. 1231

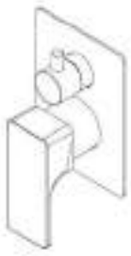

Miscelatore monocomando ad incasso per vasca/doccia
Built-in single lever bath/shower mixer
Einhandmischer für Badewanne/Dusche
Mitigeur monocommande à encastrer pour baignoire/douche
Mezclador monomando empotrado para bañera/ducha

_ **due uscite con deviatore rotativo _ completo di parti interne**
_ two ways with rotative diverter _ complete of inner parts
_ zwei Abgänge mit Drehumsteller _ komplett mit UP-Teilen
_ deux sorties avec inverseur rotatif _ complet avec parties internes
_ dos salidas con mando desviador giratorio _ completo de partes internas

IN 1/2"F

OUT 1/2"F 3/4"F

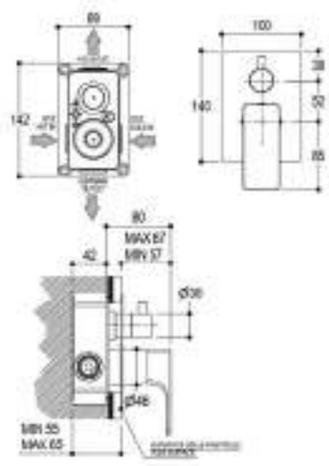

Parti esterne
Outer parts / Fertigset / Parties externes / Partes externas

PR32GC111

CRL
IX, CRB, BLX, BRX, C03, C04, F31, F34
DOR, GOX, CHX, F32, F33, F36, F37

Parti da incasso
Built-in parts / UP-teile / Parties internes / Partes internas

PM0020M

Miscelatore completo
Complete mixer / Vollständige Mischer / Mitigeur complete / Mezclador completo

PR32GB111

CRL
IX, CRB, BLX, BRX, C03, C04, F31, F34
DOR, GOX, CHX, F32, F33, F36, F37

Accessori / *Accessories / Zubehör / Accessoires / Accesorios*

Ricambi / *Spare parts / Ersatzteile / Pièces de rechange / Recambios*

RCMB015
pag. 1213

RCMB517
pag. 1222

RCMB742
pag. 1231

RCMBA108
pag. 1246

RCMBA153
pag. 1249

RCMBA173
pag. 1251

Miscelatore monocomando ad incasso per vasca/doccia
Built-in single lever bath/shower mixer
Einhandmischer für Badewanne/Dusche
Mitigeur monocommande à encastrer pour baignoire/douche
Mezclador monomando empotrado para bañera/ducha

_ due uscite con deviatore automatico, una uscita a vasca/doccia l'altra a doccetta _ doccetta 27x27mm in ABS con flessibile da 1500mm _ completo di parti interne
_ two outlets with automatic diverter: one outlet bath/shower the other hand shower _ 27x27mm ABS hand shower with 1500mm flexible hose _ complete of inner parts
_ zwei Abgänge mit automatischer Umstellung ein Abgang Wanne/Dusche, der andere Handbrause _ Handbrause 27x27mm aus Messing mit Schlauch 1500mm _ komplett mit UP-Teilen
_ deux sorties avec inverseur automatique, une sortie baignoire/douche, l'autre douchette _ douchette 27x27mm en ABS avec flexible de 1500mm _ complet avec parties internes
_ dos salidas con desviador automatico, una salida bañera/ducha, la otra duchita _ ducha teléfono 27x27mm en ABS con flexible de 1500mm _ completo de partes internas

IN 1/2"F OUT 1/2"F

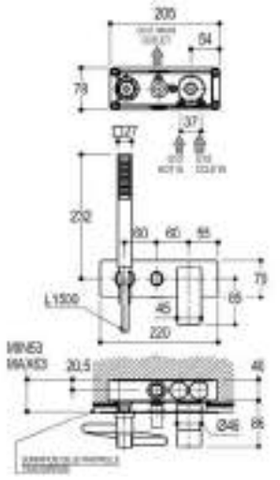

Parti esterne — **PR32GG101**
Outer parts / Fertigset / Parties externes / Partes externas

CRL
IX, CRB, BLX, BRX, C03, C04, F31, F34
DOR, GOX, CHX, F32, F33, F36, F37

Parti da incasso — **PM0020D**
Built-in parts / UP-teile / Parties internes / Partes internas

Miscelatore completo — **PR32GF101**
Complete mixer / Vollständige Mischer / Mitigeur complete / Mezclador completo

CRL
IX, CRB, BLX, BRX, C03, C04, F31, F34
DOR, GOX, CHX, F32, F33, F36, F37

Accessori / *Accessories / Zubehör / Accessoires / Accesorios*

Prolunghe / *Extensions / Verlängerungen / Rallonges / Prolongadoras* & **Ricambi** / *Spare parts / Ersatzteile / Pièces de rechange / Recambios*

RCMB521H1
pag. 1203

RCMB521H2
pag. 1203

RCMB015
pag. 1213

RCMB035
pag. 1214

RCMB517
pag. 1222

RCMB519
pag. 1222

RCMB526
pag. 1222

RCMB742
pag. 1231

Miscelatore termostatico ad incasso
Built-in thermostatic mixer
Thermostat UP-Mischer
Mitigeur thermostatique à encastrer
Mezclador termostático empotrado

_ regolatore di portata _ una uscita _ completo di parti interne
_ flow regulator _ one way _ with inner parts
_ Absperrung _ Ein Abgang _ mit UP-Teilen
_ régulateur de débit _ une sortie _ avec parties internes
_ regulador de caudal _ una salida _ completo de partes internas

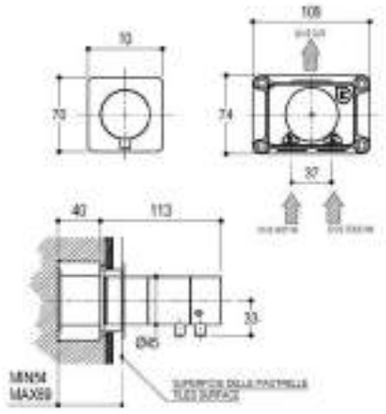

IN 1/2"F | OUT 1/2"F

Parti esterne
Outer parts / Fertigset / Parties externes / Partes externas

PR28HC204

CRL
IX, CRB, BLX, F31
DOR, GOX, CHX, F32, F33, F36, F37

Parti da incasso
Built-in parts / UP-teile / Parties internes / Partes internas

PM0030D

CRL
IX, CRB, BLX, F31
DOR, GOX, CHX, F32, F33, F36, F37

Miscelatore completo
Complete mixer / Vollständige Mischer / Mitigeur complete / Mezclador completo

PR28HB204

CRL
IX, CRB, BLX, F31
DOR, GOX, CHX, F32, F33, F36, F37

Accessori / *Accessories / Zubehör / Accessoires / Accesorios*

Prolunghe / *Extensions / Verlängerungen / Rallonges / Prolongadoras* & **Ricambi** / *Spare parts / Ersatzteile / Pièces de rechange / Recambios*

RCMB556H1
pag. 1203

RCMB556H2
pag. 1203

RCMB511
pag. 1221

RCMB561
pag. 1223

RCMB562
pag. 1223

RCMB563
pag. 1223

RCMB721
pag. 1231

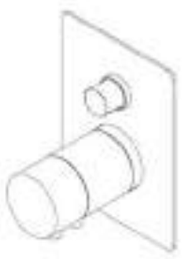

Miscelatore termostatico ad incasso
Built-in thermostatic mixer
UP-Thermostatmischer
Mitigeur thermostatique à encastrer
Mezclador termostático empotrado

_ regolatore di portata _ due uscite _ completo di parti interne
_ flow regulator _ two exits _ with inner parts
_ Absperrung _ zwei Abgänge _ mit UP-Teilen
_ régulateur de débit _ deux sorties _ avec parties internes
_ regulador de caudal _ dos salidas _ completo de partes internas

IN 1/2"F
OUT 1/2"F 3/4"F

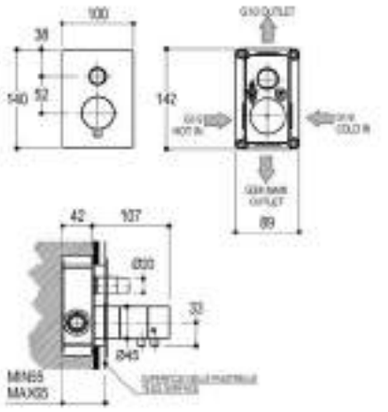

Parti esterne
Outer parts / Fertigset / Parties externes / Partes externas

PR28HE101

CRL
IX, CRB, BLX, F31
DOR, GOX, CHX, F32, F33, F36, F37

Parti da incasso
Built-in parts / UP-teile / Parties internes / Partes internas

PM0030E

CRL
IX, CRB, BLX, F31
DOR, GOX, CHX, F32, F33, F36, F37

Miscelatore completo
Complete mixer / Vollständige Mischer / Mitigeur complete / Mezclador completo

PR28HD101

CRL
IX, CRB, BLX, F31
DOR, GOX, CHX, F32, F33, F36, F37

Accessori / *Accessories / Zubehör / Accessoires / Accesorios*

Prolunghe / *Extensions / Verlängerungen / Rallonges / Prolongadoras* & **Ricambi** / *Spare parts / Ersatzteile / Pièces de rechange / Recambios*

RCMB557H1
pag. 1203

RCMB557H2
pag. 1203

RCMB035
pag. 1214

RCMB526
pag. 1222

RCMB561
pag. 1223

RCMB562
pag. 1223

RCMB563
pag. 1223

RCMB721
pag. 1231

RCMBA116
pag. 1247

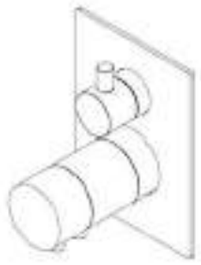

IN 1/2"F

OUT 1/2"F 3/4"F

Miscelatore termostatico ad incasso
Built-in thermostatic mixer
UP-Thermostatmischer
Mitigeur thermostatique à encastrer
Mezclador termostático empotrado

_ regolatore di portata _ due uscite con deviatore rotativo _ completo di parti interne
_ flow regulator _ two ways with rotative diverter _ with inner parts
_ Absperrung _ zwei Abgänge mit Drehumsteller _ mit UP-Teilen
_ régulateur de débit _ deux sorties avec inverseur rotatif _ avec parties internes
_ regulador de caudal _ dos salidas con mando desviador giratorio _ completo de partes internas

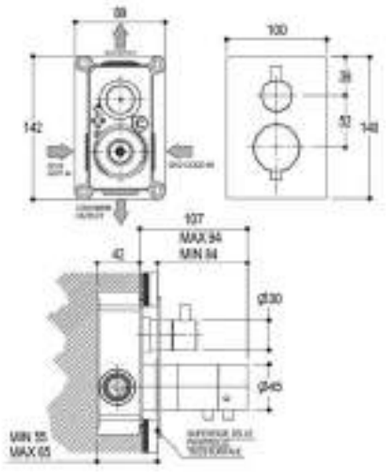

Parti esterne
Outer parts / Fertigset / Parties externes / Partes externas

PR28HE111

CRL
IX, CRB, BLX, F31
DOR, GOX, CHX, F32, F33, F36, F37

Parti da incasso
Built-in parts / UP-teile / Parties internes / Partes internas

PM0030N

CRL
IX, CRB, BLX, F31
DOR, GOX, CHX, F32, F33, F36, F37

Miscelatore completo
Complete mixer / Vollständige Mischer / Mitigeur complete / Mezclador completo

PR28HD111

CRL
IX, CRB, BLX, F31
DOR, GOX, CHX, F32, F33, F36, F37

Accessori / *Accessories / Zubehör / Accessoires / Accesorios*

Ricambi / *Spare parts / Ersatzteile / Pièces de rechange / Recambios*

RCMB561
pag. 1223

RCMB562
pag. 1223

RCMB563
pag. 1223

RCMB721
pag. 1231

RCMBA108
pag. 1246

RCMBA153
pag. 1249

RCMBA157
pag. 1250

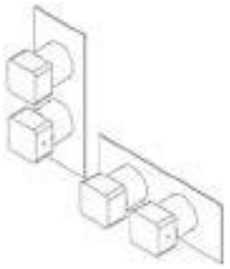

IN 3/4"F | OUT 1/2"F

Miscelatore termostatico ad incasso
Built-in thermostatic mixer
UP-Thermostatmischer
Mitigeur thermostatique à encastrer
Mezclador termostático empotrado

_ regolatore di portata _ due/tre uscite: vasca-doccetta-soffione con posizioni di stop intermedie _ piastra esterna _ filtri e valvole di non ritorno _ completo di parti interne
_ flow regulator _ two/three ways out: bath-hand shower-head shower with intermediate stop positions _ external plate _ filters and non return valves _ with inner parts
_ Durchflussregler _ Zwei- und Dreiwege-Umstellung: Badewanne-Dusche-Kopfbrause mit Zwischenhaltpositionen _ Montageplatte _ Filter und Rückschlagventil _ mit UP-Teilen
_ régulateur de debit _ deux/trois sorties: baignoire-douchette-tête de douche avec positions de stop intermédiaires _ plaque exterieure _ filtres et soupapes de non retour _ avec parties internes
_ regulador de caudal _ dos/tres salidas: bañera-ducha teléfono-rociador con posiciones de stop intermedias _ placa externa _ filtros y válvulas sin regreso _ completo de partes internas

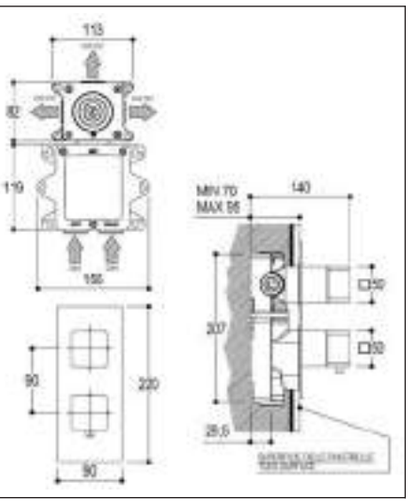

Parti esterne
Outer parts / Fertigset / Parties externes / Partes externas

PR47HG111

CRL
IX, CRB, BLX, BRX, C03, C04, F31, F34
DOR, GOX, CHX, F32, F33, F36, F37

Parti da incasso
Built-in parts / UP-teile / Parties internes / Partes internas

PM0030K

Miscelatore completo
Complete mixer / Vollständige Mischer / Mitigeur complete / Mezclador completo

PR47HF111

CRL
IX, CRB, BLX, BRX, C03, C04, F31, F34
DOR, GOX, CHX, F32, F33, F36, F37

Accessori / *Accessories / Zubehör / Accessoires / Accesorios*

Ricambi / *Spare parts / Ersatzteile / Pièces de rechange / Recambios*

RCMB832
pag. 1235

RCMB833
pag. 1235

RCMB840
pag. 1235

RCMB909
pag. 1240

RCMB954
pag. 1241

RCMBA020
pag. 1244

RCMB831
pag. 1235

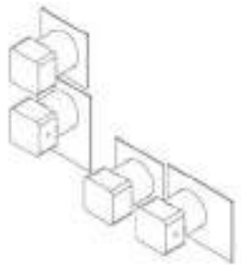

Miscelatore termostatico ad incasso
Built-in thermostatic mixer
UP-Thermostatmischer
Mitigeur thermostatique à encastrer
Mezclador termostático empotrado

_ regolatore di portata _ due/tre uscite: vasca-doccetta-soffione con posizioni di stop intermedie _ filtri e valvole di non ritorno _ completo di parti interne
_ flow regulator _ two/three ways out: bath-hand shower-head shower with intermediate stop positions _ filters and non return valves _ with inner parts
_ Durchflussregler _ Zwei- und Dreiwege-Umstellung: Badewanne-Dusche-Kopfbrause mit Zwischenhaltpositionen _ Filter und Rückschlagventil _ mit UP-Teilen
_ régulateur de débit _ deux/trois sorties: baignoire-douchette-tête de douche avec positions de stop intermédiaires _ filtres et soupapes de non retour _ avec parties internes
_ regulador de caudal _ dos/tres salidas: bañera-ducha teléfono-rociador con posiciones de stop intermedias _ filtros y válvulas sin regreso _ completo de partes internas

IN 3/4"F OUT 1/2"F

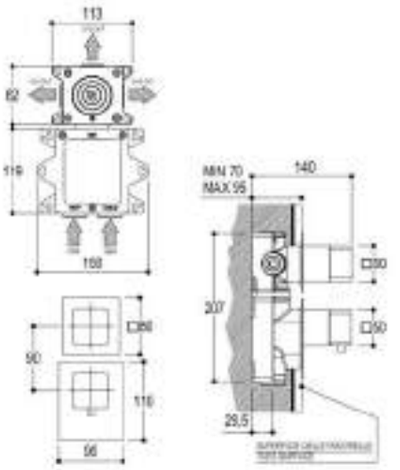

Parti esterne
Outer parts / Fertigset / Parties externes / Partes externas

PR47HG212

CRL
IX, CRB, BLX, BRX, C03, C04, F31, F34
DOR, GOX, CHX, F32, F33, F36, F37

Parti da incasso
Built-in parts / UP-teile / Parties internes / Partes internas

PM0030K

Miscelatore completo
Complete mixer / Vollständige Mischer / Mitigeur complete / Mezclador completo

PR47HF212

CRL
IX, CRB, BLX, BRX, C03, C04, F31, F34
DOR, GOX, CHX, F32, F33, F36, F37

Accessori / *Accessories / Zubehör / Accessoires / Accesorios*

Ricambi / *Spare parts / Ersatzteile / Pièces de rechange / Recambios*

RCMB831
pag. 1235

RCMB832
pag. 1235

RCMB833
pag. 1235

RCMB840
pag. 1235

RCMB909
pag. 1240

RCMB954
pag. 1241

RCMB996
pag. 1243

RCMBA017
pag. 1244

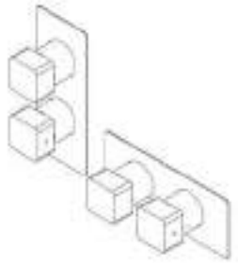

IN 3/4"F OUT 3/4"F

Miscelatore termostatico ad incasso
Built-in thermostatic mixer
Thermostat UP-Mischer
Mitigeur thermostatique à encastrer
Mezclador termostático empotrado

_ regolatore di portata _ piastra esterna _ filtri e valvole di non ritorno _ una uscita _ completo di parti interne _ installabile in posizione verticale oppure orizzontale
_ flow regulator _ external plate _ filters and non return valves _ one way _ with inner parts _ installation in both vertical and horizontal position
_ Absperrung _ Montageplatte _ Filter und Rückschlagventil _ Ein Abgang _ mit UP-Teilen _ horizontal oder vertikal installierbar
_ régulateur de débit _ plaque externe _ filtres et soupapes de non retour _ une sortie _ avec parties internes _ possible installation en vertical ou horizontal
_ regulador de caudal _ plancha externa _ filtros y válvulas sin regreso _ una salida _ completo de partes internas _ instalación en posición horizontal o vertical

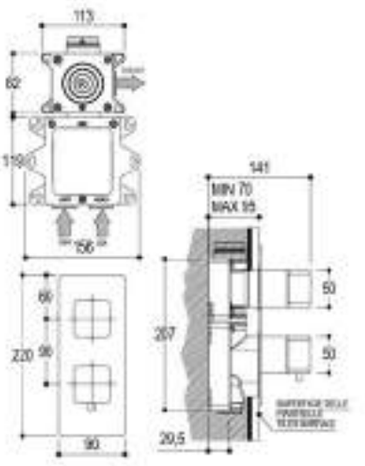

Parti esterne
Outer parts / Fertigset / Parties externes / Partes externas

PR47HC112

CRL
IX, CRB, BLX, BRX, C03, C04, F31, F34
DOR, GOX, CHX, F32, F33, F36, F37

Parti da incasso
Built-in parts / UP-teile / Parties internes / Partes internas

PM0030H

Miscelatore completo
Complete mixer / Vollständige Mischer / Mitigeur complete / Mezclador completo

PR47HB112

CRL
IX, CRB, BLX, BRX, C03, C04, F31, F34
DOR, GOX, CHX, F32, F33, F36, F37

Accessori / *Accessories / Zubehör / Accessoires / Accesorios*

Ricambi / *Spare parts / Ersatzteile / Pièces de rechange / Recambios*

RCMB353
pag. 1219

RCMB831
pag. 1235

RCMB832
pag. 1235

RCMB833
pag. 1235

RCMB840
pag. 1235

RCMBA004
pag. 1243

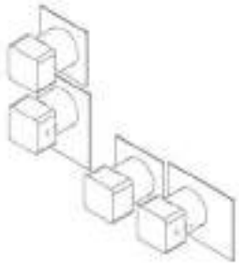

Miscelatore termostatico ad incasso
Built-in thermostatic mixer
Thermostat UP-Mischer
Mitigeur thermostatique à encastrer
Mezclador termostático empotrado

_ regolatore di portata _ filtri e valvole di non ritorno _ una uscita _ completo di parti interne _ installabile in posizione verticale oppure orizzontale
_ flow regulator _ filters and non return valves _ one way _ with inner parts _ installation in both vertical and horizontal position
_ Absperrung _ Filter und Rückschlagventil _ Ein Abgang _ mit UP-Teilen _ horizontal oder vertikal installierbar
_ régulateur de débit _ filtres et soupapes de non retour _ une sortie _ avec parties internes _ possible installation en vertical ou horizontal
_ regulador de caudal _ filtros y válvulas sin regreso _ una salida _ completo de partes internas _ instalación en posición horizontal o vertical

IN 3/4"F OUT 3/4"F

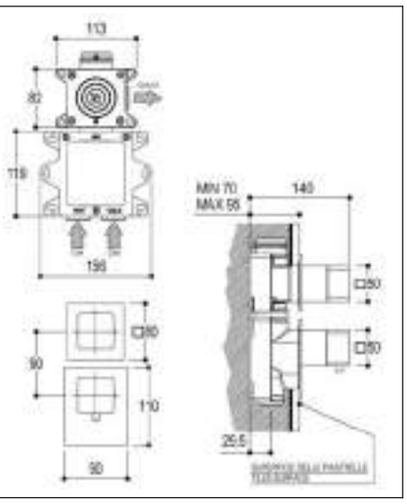

Parti esterne
Outer parts / Fertigset / Parties externes / Partes externas

PR47HC211

CRL
IX, CRB, BLX, BRX, C03, C04, F31, F34
DOR, GOX, CHX, F32, F33, F36, F37

Parti da incasso
Built-in parts / UP-teile / Parties internes / Partes internas

PM0030H

Miscelatore completo
Complete mixer / Vollständige Mischer / Mitigeur complete / Mezclador completo

PR47HB211

CRL
IX, CRB, BLX, BRX, C03, C04, F31, F34
DOR, GOX, CHX, F32, F33, F36, F37

Accessori / *Accessories / Zubehör / Accessoires / Accesorios*

Ricambi / *Spare parts / Ersatzteile / Pièces de rechange / Recambios*

RCMB353
pag. 1219

RCMB831
pag. 1235

RCMB832
pag. 1235

RCMB833
pag. 1235

RCMB840
pag. 1235

RCMB996
pag. 1243

RCMBA018
pag. 1244

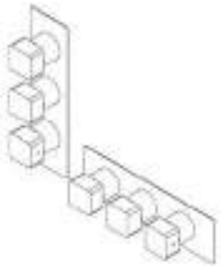

Miscelatore termostatico ad incasso
Built-in thermostatic mixer
UP-Thermostatmischer
Mitigeur thermostatique à encastrer
Mezclador termostático empotrado

_ regolatore di portata _ piastra esterna _ filtri e valvole di non ritorno _ due uscite indipendenti _ completo di parti interne _ installabile in posizione verticale oppure orizzontale
_ flow regulator _ external plate _ filters and non return valves _ two separate exits _ with inner parts _ installation in both vertical and horizontal position
_ Absperrung _ Montageplatte _ Filter und Rückschlagventil _ zwei separate Abgänge _ mit UP-Teilen _ horizontal oder vertikal installierbar
_ régulateur de débit _ plaque externe _ filtres et soupapes de non retour _ deux sorties indépendantes _ avec parties internes _ possible installation en vertical ou horizontal
_ regulador de caudal _ plancha externa _ filtros y válvulas sin regreso _ dos salidas independientes _ completo de partes internas _ instalación en posición horizontal o vertical

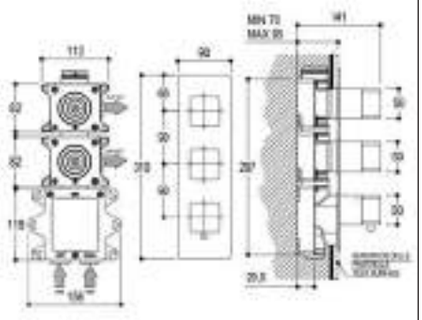

IN 3/4"F
OUT 2x 3/4"F

Parti esterne
Outer parts / Fertigset / Parties externes / Partes externas

PR47HE111

CRL
IX, CRB, BLX, BRX, C03, C04, F31, F34
DOR, GOX, CHX, F32, F33, F36, F37

Parti da incasso
Built-in parts / UP-teile / Parties internes / Partes internas

PM0030J

Miscelatore completo
Complete mixer / Vollständige Mischer / Mitigeur complete / Mezclador completo

PR47HD111

CRL
IX, CRB, BLX, BRX, C03, C04, F31, F34
DOR, GOX, CHX, F32, F33, F36, F37

Accessori / *Accessories / Zubehör / Accessoires / Accesorios*

Ricambi / *Spare parts / Ersatzteile / Pièces de rechange / Recambios*

RCMB353
pag. 1219

RCMB831
pag. 1235

RCMB832
pag. 1235

RCMB833
pag. 1235

RCMB840
pag. 1235

RCMBA005
pag. 1243

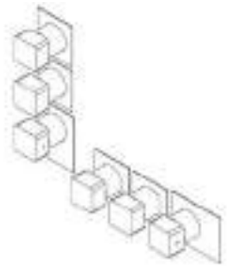

Miscelatore termostatico ad incasso
Built-in thermostatic mixer
UP-Thermostatmischer
Mitigeur thermostatique à encastrer
Mezclador termostático empotrado

_ regolatore di portata _ filtri e valvole di non ritorno _ due uscite indipendenti _ completo di parti interne _ installabile in posizione verticale oppure orizzontale
_ flow regulator _ filters and non return valves _ two separate exits _ with inner parts _ installation in both vertical and horizontal position
_ Absperrung _ Filter und Rückschlagventil _ zwei separate Abgänge _ mit UP-Teilen _ horizontal oder vertikal installierbar
_ régulateur de débit _ filtres et soupapes de non retour _ deux sorties indépendantes _ avec parties internes _ possible installation en vertical ou horizontal
_ regulador de caudal _ filtros y válvulas sin regreso _ dos salidas independientes _ completo de partes internas _ instalación en posición horizontal o vertical

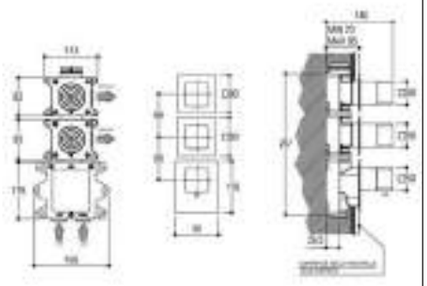

IN 3/4"F | OUT 2x 3/4"F

Parti esterne
Outer parts / Fertigset / Parties externes / Partes externas

PR47HE211

CRL
IX, CRB, BLX, BRX, C03, C04, F31, F34
DOR, GOX, CHX, F32, F33, F36, F37

Parti da incasso
Built-in parts / UP-teile / Parties internes / Partes internas

PM0030J

Miscelatore completo
Complete mixer / Vollständige Mischer / Mitigeur complete / Mezclador completo

PR47HD211

CRL
IX, CRB, BLX, BRX, C03, C04, F31, F34
DOR, GOX, CHX, F32, F33, F36, F37

Accessori / *Accessories / Zubehör / Accessoires / Accesorios*

Ricambi / *Spare parts / Ersatzteile / Pièces de rechange / Recambios*

RCMB353
pag. 1219

RCMB831
pag. 1235

RCMB832
pag. 1235

RCMB833
pag. 1235

RCMB840
pag. 1235

RCMB996
pag. 1243

RCMBA018
pag. 1244

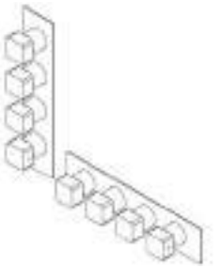

IN 3/4"F | OUT 3/4"F

Miscelatore termostatico ad incasso
Built-in thermostatic mixer
UP-Thermostatmischer
Mitigeur thermostatique à encastrer
Mezclador termostático empotrado

_ regolatore di portata _ piastra esterna _ filtri e valvole di non ritorno _ tre uscite indipendenti _ completo di parti interne _ installabile in posizione verticale oppure orizzontale
_ flow regulator _ external plate _ filters and non return valves _ three separate exits _ with inner parts _ installation in both vertical and horizontal position
_ Absperrung _ Montageplatte _ Filter und Rückschlagventil _ drei separate Abgänge _ mit UP-Teilen _ horizontal oder vertikal installierbar
_ régulateur de débit _ plaque externe _ filtres et soupapes de non retour _ trois sorties indépendantes _ avec parties internes _ possible installation en vertical ou horizontal
_ regulador de caudal _ plancha externa _ filtros y válvulas sin regreso _ tres salidas independientes _ completo de partes internas _ instalación en posición horizontal o vertical

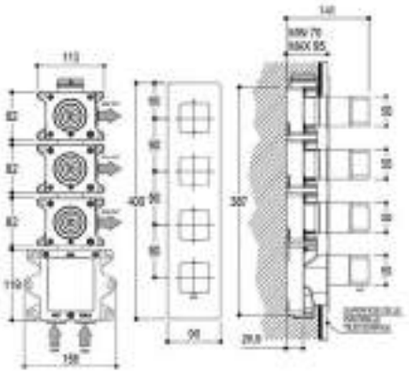

Parti esterne
Outer parts / Fertigset / Parties externes / Partes externas

PR47HG112

CRL
IX, CRB, BLX, BRX, C03, C04, F31, F34
DOR, GOX, CHX, F32, F33, F36, F37

Parti da incasso
Built-in parts / UP-teile / Parties internes / Partes internas

PM0030L

Miscelatore completo
Complete mixer / Vollständige Mischer / Mitigeur complete / Mezclador completo

PR47HF112

CRL
IX, CRB, BLX, BRX, C03, C04, F31, F34
DOR, GOX, CHX, F32, F33, F36, F37

Accessori / *Accessories / Zubehör / Accessoires / Accesorios*

Ricambi / *Spare parts / Ersatzteile / Pièces de rechange / Recambios*

RCMB353
pag. 1219

RCMB831
pag. 1235

RCMB832
pag. 1235

RCMB833
pag. 1235

RCMB840
pag. 1235

RCMBA006
pag. 1243

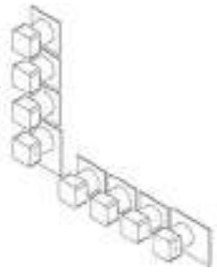

Miscelatore termostatico ad incasso
Built-in thermostatic mixer
UP-Thermostatmischer
Mitigeur thermostatique à encastrer
Mezclador termostático empotrado

_ regolatore di portata _ filtri e valvole di non ritorno _ tre uscite indipendenti _ completo di parti interne _ installabile in posizione verticale oppure orizzontale
_ flow regulator _ filters and non return valves _ three separate exits _ with inner parts _ installation in both vertical and horizontal position
_ Absperrung _ Filter und Rückschlagventil _ drei separate Abgänge _ mit UP-Teilen _ horizontal oder vertikal installierbar
_ régulateur de débit _ filtres et soupapes de non retour _ trois sorties indépendantes _ avec parties internes _ possible installation en vertical ou horizontal
_ regulador de caudal _ filtros y válvulas sin regreso _ tres salidas independientes _ completo de partes internas _ instalación en posición horizontal o vertical

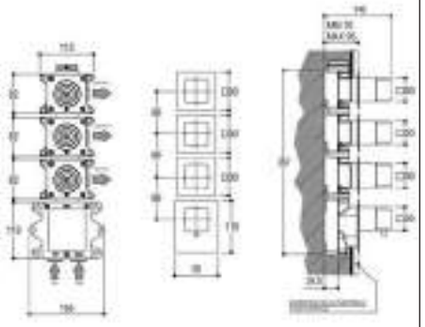

IN 3/4"F OUT 3x 3/4"F

Parti esterne
Outer parts / Fertigset / Parties externes / Partes externas

PR47HG211

CRL
IX, CRB, BLX, BRX, C03, C04, F31, F34
DOR, GOX, CHX, F32, F33, F36, F37

Parti da incasso
Built-in parts / UP-teile / Parties internes / Partes internas

PM0030L

Miscelatore completo
Complete mixer / Vollständige Mischer / Mitigeur complete / Mezclador completo

PR47HF211

CRL
IX, CRB, BLX, BRX, C03, C04, F31, F34
DOR, GOX, CHX, F32, F33, F36, F37

Accessori / *Accessories / Zubehör / Accessoires / Accesorios*

Ricambi / *Spare parts / Ersatzteile / Pièces de rechange / Recambios*

RCMB353
pag. 1219

RCMB831
pag. 1235

RCMB832
pag. 1235

RCMB833
pag. 1235

RCMB840
pag. 1235

RCMB996
pag. 1243

RCMBA018
pag. 1244

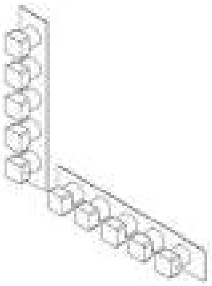

Miscelatore termostatico ad incasso
Built-in thermostatic mixer
UP-Thermostatmischer
Mitigeur thermostatique à encastrer
Mezclador termostático empotrado

_ regolatore di portata _ piastra esterna _ filtri e valvole di non ritorno _ quattro uscite indipendenti _ completo di parti interne _ installabile in posizione verticale oppure orizzontale
_ flow regulator _ external plate _ filters and non return valves _ four separate exits _ with inner parts _ installation in both vertical and horizontal position
_ Absperrung _ Montageplatte _ Filter und Rückschlagventil _ vier separate Abgänge _ mit UP-Teilen _ horizontal oder vertikal installierbar
_ régulateur de débit _ plaque externe _ filtres et soupapes de non retour _ quatre sorties indépendantes _ avec parties internes _ possible installation en vertical ou horizontal
_ regulador de caudal _ plancha externa _ filtros y válvulas sin regreso _ cuatro salidas independientes _ completo de partes internas _ instalación en posición horizontal o vertical

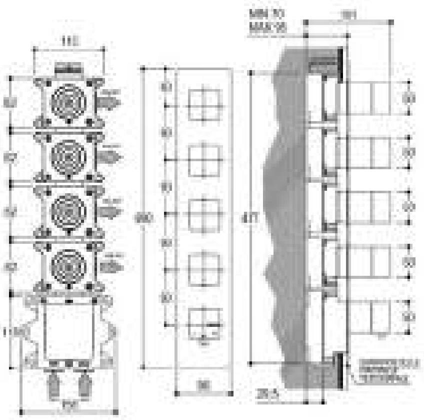

Parti esterne — **PR47HJ111**
Outer parts / Fertigset / Parties externes / Partes externas

CRL
IX, CRB, BLX, BRX, C03, C04, F31, F34
DOR, GOX, CHX, F32, F33, F36, F37

Parti da incasso — **PM0030M**
Built-in parts / UP-teile / Parties internes / Partes internas

Miscelatore completo — **PR47HH111**
Complete mixer / Vollständige Mischer / Mitigeur complete / Mezclador completo

CRL
IX, CRB, BLX, BRX, C03, C04, F31, F34
DOR, GOX, CHX, F32, F33, F36, F37

Accessori / *Accessories / Zubehör / Accessoires / Accesorios*

Ricambi / *Spare parts / Ersatzteile / Pièces de rechange / Recambios*

RCMB353
pag. 1219

RCMB831
pag. 1235

RCMB832
pag. 1235

RCMB833
pag. 1235

RCMB840
pag. 1235

RCMBA007
pag. 1243

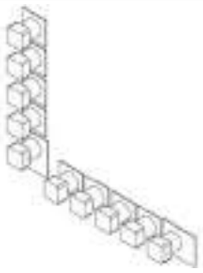

Miscelatore termostatico ad incasso
Built-in thermostatic mixer
UP-Thermostatmischer
Mitigeur thermostatique à encastrer
Mezclador termostático empotrado

_ regolatore di portata _ filtri e valvole di non ritorno _ quattro uscite indipendenti _ completo di parti interne _ installabile in posizione verticale oppure orizzontale
_ flow regulator _ filters and non return valves _ four separate exits _ with inner parts _ installation in both vertical and horizontal position
_ Absperrung _ Filter und Rückschlagventil _ vier separate Abgänge _ mit UP-Teilen _ horizontal oder vertikal installierbar
_ régulateur de débit _ filtres et soupapes de non retour _ quatre sorties indépendantes _ avec parties internes _ possible installation en vertical ou horizontal
_ regulador de caudal _ filtros y válvulas sin regreso _ cuatro salidas independientes _ completo de partes internas _ instalación en posición horizontal o vertical

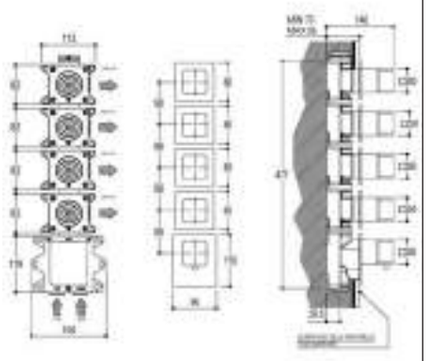

IN 3/4"F
OUT 3/4"F

Parti esterne
Outer parts / Fertigset / Parties externes / Partes externas

PR47HJ211

CRL
IX, CRB, BLX, BRX, C03, C04, F31, F34
DOR, GOX, CHX, F32, F33, F36, F37

Parti da incasso
Built-in parts / UP-teile / Parties internes / Partes internas

PM0030M

Miscelatore completo
Complete mixer / Vollständige Mischer / Mitigeur complete / Mezclador completo

PR47HH211

CRL
IX, CRB, BLX, BRX, C03, C04, F31, F34
DOR, GOX, CHX, F32, F33, F36, F37

Accessori / *Accessories / Zubehör / Accessoires / Accesorios*

Ricambi / *Spare parts / Ersatzteile / Pièces de rechange / Recambios*

RCMB353
pag. 1219

RCMB831
pag. 1235

RCMB832
pag. 1235

RCMB833
pag. 1235

RCMB840
pag. 1235

RCMB996
pag. 1243

RCMBA018
pag. 1244

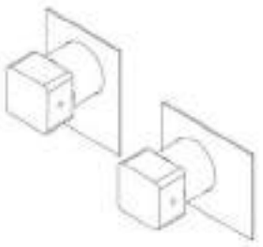

IN 3/4"F OUT 3/4"F

Miscelatore termostatico ad incasso
Built-in thermostatic mixer
UP-Thermostatmischer
Mitigeur thermostatique à encastrer
Mezclador termostático empotrado

_ piastra esterna _ regolazione di temperatura _ filtri e valvole di non ritorno _ una uscita _ completo di parti interne _ installabile in posizione verticale oppure orizzontale
_ external plate _ temperature regulation _ filters and non return valves _ one way _ with inner parts _ installation in both vertical and horizontal position
_ Montageplatte _ nur Temperaturregler _ Filter und Rückschlagventil _ Ein Abgang _ komplett mit UP-Teilen _ horizontal oder vertikal installierbar
_ plaque externe _ réglage de température _ filtres et soupapes de non retour _ one sortie _ avec parties internes _ possible installation en vertical ou horizontal
_ plancha externa _ regulación de temperatura _ filtros y válvulas sin regreso _ una salida _ completo de partes internas _ instalación en posición horizontal o vertical

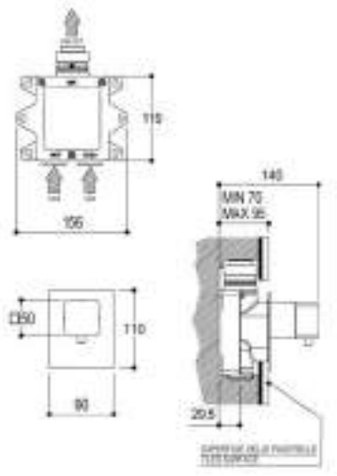

Parti esterne
Outer parts / Fertigset / Parties externes / Partes externas

PR47HC111

CRL
IX, CRB, BLX, BRX, C03, C04, F31, F34
DOR, GOX, CHX, F32, F33, F36, F37

Parti da incasso
Built-in parts / UP-teile / Parties internes / Partes internas

PM0030G

Miscelatore completo
Complete mixer / Vollständige Mischer / Mitigeur complete / Mezclador completo

PR47HB111

CRL
IX, CRB, BLX, BRX, C03, C04, F31, F34
DOR, GOX, CHX, F32, F33, F36, F37

Accessori / *Accessories / Zubehör / Accessoires / Accesorios*

Ricambi / *Spare parts / Ersatzteile / Pièces de rechange / Recambios*

RCMB831
pag. 1235

RCMB833
pag. 1235

RCMB840
pag. 1235

RCMB996
pag. 1243

Per il corretto funzionamento l'articolo deve essere abbinato ad un rubinetto di arresto
For proper working the item must be combined with a stop valve / Für den richtigen Betrieb muß der Artikel mit einem Unterputzabsperrventil kombiniert sein / Pour un fonctionnement correct l'article doit être jumelé avec un robinet d'arrêt / Para un funcionamiento correcto el articulo tiene que ser emparejado a una valvula de cierre

Rubinetto ad incasso
Built-in tap
UP-Absperrventil
Robinet à encastrer
Grifo empotrado

_ regolazione di portata _ vitone ceramico _ una uscita _ completo di parti interne
_ flow regulation _ ceramic disk cartridge _ one way _ with inner parts
_ Ein Abgang _ keramikoberteil _ mit UP-Teilen
_ réglage de débit _ une sortie _ tête céramique _ avec parties internes
_ regulación de caudal _ cabeza con discos cerámicos _ una salida _ completo de partes internas

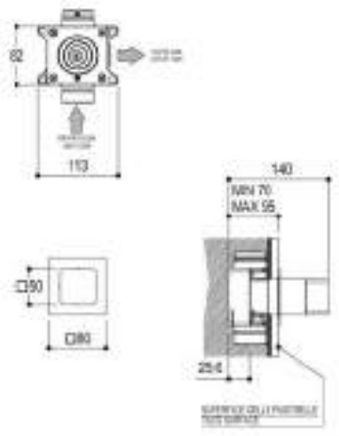

IN 3/4"F OUT 3/4"F

Parti esterne
Outer parts / Fertigset / Parties externes / Partes externas

PR47JB211

CRL
IX, CRB, BLX, BRX, C03, C04, F31, F34
DOR, GOX, CHX, F32, F33, F36, F37

Parti da incasso
Built-in parts / UP-teile / Parties internes / Partes internas

PM00404

Miscelatore completo
Complete mixer / Vollständige Mischer / Mitigeur complete / Mezclador completo

PR47JA211

CRL
IX, CRB, BLX, BRX, C03, C04, F31, F34
DOR, GOX, CHX, F32, F33, F36, F37

Accessori / *Accessories / Zubehör / Accessoires / Accesorios*

Ricambi / *Spare parts / Ersatzteile / Pièces de rechange / Recambios*

RCMB353
pag. 1219

RCMB832
pag. 1235

RCMBA018
pag. 1244

IN 3/4"F | OUT 2x 3/4"F

Rubinetto di arresto anche per installazione in serie
Built-in stop valve connectable in series
UP-Absperrventil auch für Serieninstallation
Robinet d'arrêt a encastrer aussi pour l'installation en série
Valvula de cierre tambien para instalaciòn en serie

_ 1 ingresso _ 1 uscita laterale comandata da vitone ceramico con posizione di stop e regolazione di portata _ 1 uscita superiore sempre aperta per alimentazione in serie _ completo di parti interne
_ 1 inlet _ 1 lateral way controllable by ceramic headwork with stop position and flow regulator _ 1 upper way constantly open for connection in series _ with inner parts
_ 1 Zutritt _ 1 Seitenabgang bei einem Keramikoberteil bedient mit Stoppsposition und Durchflussmengeregelung _ 1 Obere Abgang immer geöffnet für Seriensorgung _ mit UP-Teilen
_ 1 entrée _ 1 sortie latérale commandée par une tête céramique avec position de stop et régulation du débit _ 1 sortie supérieure toujours ouverte pour alimentation en série _ complet de parties internes
_ 1 entrada _ 1 salida lateral mandada para una cabeza con discos ceràmicos con posiciòn de stop y regulador de caudal _ 1 salida superior siempre abierta para alimentaciòn en serie _ completa de partes internas

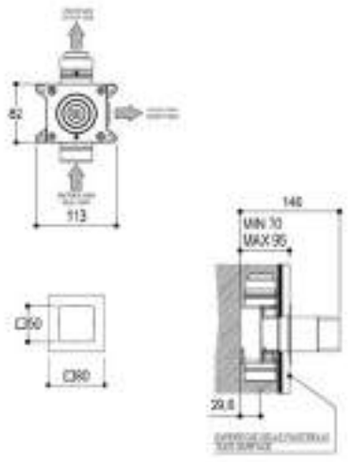

Parti esterne — **PR47JB211**
Outer parts / Fertigset / Parties externes / Partes externas

CRL
IX, CRB, BLX, BRX, C03, C04, F31, F34
DOR, GOX, CHX, F32, F33, F36, F37

Parti da incasso — **PM00405**
Built-in parts / UP-teile / Parties internes / Partes internas

Miscelatore completo — **PR47JA212**
Complete mixer / Vollständige Mischer / Mitigeur complete / Mezclador completo

CRL
IX, CRB, BLX, BRX, C03, C04, F31, F34
DOR, GOX, CHX, F32, F33, F36, F37

Accessori / *Accessories / Zubehör / Accessoires / Accesorios*

Ricambi / *Spare parts / Ersatzteile / Pièces de rechange / Recambios*

RCMB353
pag. 1219

RCMB832
pag. 1235

RCMBA018
pag. 1244

IN 3/4"F | OUT 1/2"F

Deviatore ad incasso con regolazione portata
Built-in diverter with flow regulator
UP-Umstellung mit Absperrung
Inverseur à encastrer avec régulateur de debit
Desviador empotrado con regulador de potencia

_ tre uscite: vasca-doccetta-soffione con posizioni di stop intermedie _ completo di parti interne
_ three ways out: bath-hand shower-head shower with intermediate stop positions _ with inner parts
_ Dreiweg-Umsteller: Badewanne-Dusche-Kopfbrause mit Zwischenhaltpositionen _ mit UP-Teilen
_ trois sorties: baignoire-douchette-tête de douche avec positions de stop intermédiaires _ avec parties internes
_ tres salidas: bañera-ducha teléfono-rociador con posiciones de stop intermedias _ completo de partes internas

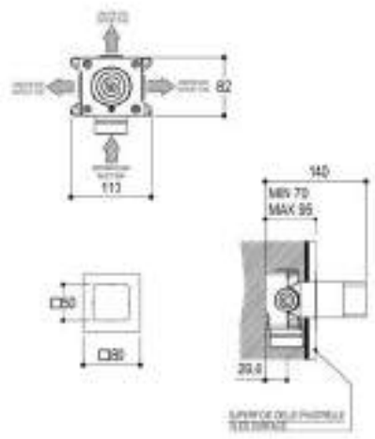

Parti esterne
Outer parts / Fertigset / Parties externes / Partes externas

PR47LB211

CRL
IX, CRB, BLX, BRX, C03, C04, F31, F34
DOR, GOX, CHX, F32, F33, F36, F37

Parti da incasso
Built-in parts / UP-teile / Parties internes / Partes internas

PM00706

Miscelatore completo
Complete mixer / Vollständige Mischer / Mitigeur complete / Mezclador completo

PR47LA211

CRL
IX, CRB, BLX, BRX, C03, C04, F31, F34
DOR, GOX, CHX, F32, F33, F36, F37

Accessori / *Accessories / Zubehör / Accessoires / Accesorios*

Ricambi / *Spare parts / Ersatzteile / Pièces de rechange / Recambios*

RCMB832
pag. 1235

RCMB909
pag. 1240

RCMB954
pag. 1241

RCMBA017
pag. 1244

Deviatore ad incasso
Built-in diverter
UP-Umstellung
Inverseur à encastrer
Desviador empotrado

_ tre uscite: vasca-doccetta-soffione e posizione di stop _ completo di parti interne
_ three ways: bath-hand shower-head shower and stop position _ with inner parts
_ drei Abgänge: Wanne-Brause-Wandanschlußbogen und Stopstellung _ mit UP-Teilen
_ trois sorties: baignoire-douchette-bras de douche et stop _ avec parties internes
_ tres salidas: bañera-duchita-pomo ducha y stop _ completo de partes internas

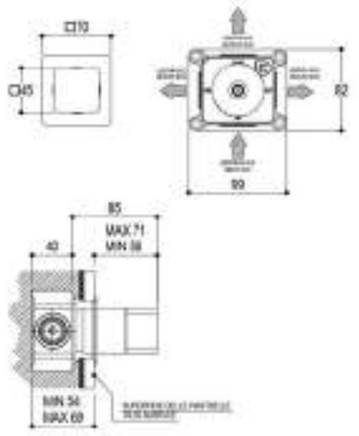

IN 1/2" OUT 1/2"

Parti esterne
Outer parts / Fertigset / Parties externes / Partes externas

PR47LB231

CRL
IX, CRB, BLX, BRX, C03, C04, F31, F34
DOR, GOX, CHX, F32, F33, F36, F37

Parti da incasso
Built-in parts / UP-teile / Parties internes / Partes internas

PM00707

Miscelatore completo
Complete mixer / Vollständige Mischer / Mitigeur complete / Mezclador completo

PR47LA231

CRL
IX, CRB, BLX, BRX, C03, C04, F31, F34
DOR, GOX, CHX, F32, F33, F36, F37

Accessori / *Accessories / Zubehör / Accessoires / Accesorios*

Ricambi / *Spare parts / Ersatzteile / Pièces de rechange / Recambios*

RCMB199
pag. 1217

RCMB511
pag. 1221

RCMB898
pag. 1239

RCMBA105
pag. 1246

RCMBA167
pag. 1250

Bocca di erogazione da soffitto per lavabo
Washbasin ceiling mounted spout
Waschbecken Deckenauslauf
Bec de lavabo suspendu
Caño salida a techo por lavabo

_ **L=1500mm**
_ *L=1500mm*
_ *L=1500mm*
_ *L=1500mm*
_ *L=1500mm*

IN 1/2"M

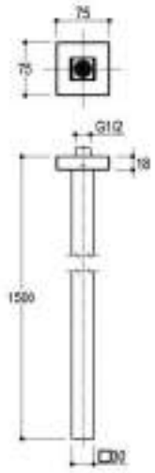

PR27CE203

CRL
IX, CRB, BLX, BRX, C03, C04, F31, F34
DOR, GOX, CHX, F32, F33, F36, F37

Accessori / *Accessories / Zubehör / Accessoires / Accesorios*

Ricambi / *Spare parts / Ersatzteile / Pièces de rechange / Recambios*

RCMB507
pag. 1221

Bocca di erogazione da soffitto per lavabo
Washbasin ceiling mounted spout
Waschbecken Deckenauslauf
Bec de lavabo suspendu
Caño salida a techo por lavabo

_ **Lunghezza (L) personalizzabile su richiesta: minimo 500mm, massimo 1600mm**
_ *Customizable length (L) on application, min 500mm max 1600mm*
_ *Länge (L) auf Wunsch min 500mm max 1600mm*
_ *Longeur (L) personnalisable sur demande min 500mm max 1600mm*
_ *Largo (L) personalizable sobre solicitud min 500 max 1600mm*

IN 1/2"M

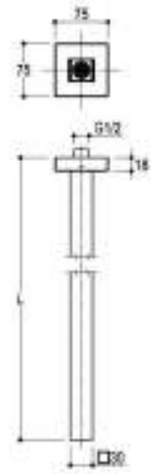

PR27CE2--

CRL
IX, CRB, BLX, BRX, C03, C04, F31, F34
DOR, GOX, CHX, F32, F33, F36, F37

Accessori / *Accessories / Zubehör / Accessoires / Accesorios*

Ricambi / *Spare parts / Ersatzteile / Pièces de rechange / Recambios*

RCMB507
pag. 1221

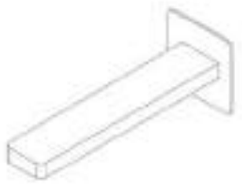

IN 1/2"M

Bocca di erogazione da muro per vasca
Wall spout for bathtub
Wandauslauf für Badewanne
Bec verseur à mur pour baignoire
Caño a muro para bañera

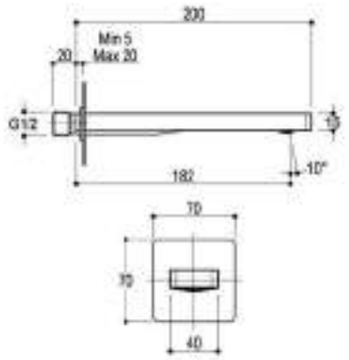

PR31CC201

CRL
IX, CRB, BLX, BRX, C03, C04, F31, F34
DOR, GOX, CHX, F32, F33, F36, F37

Accessori / *Accessories / Zubehör / Accessoires / Accesorios*

Ricambi / *Spare parts / Ersatzteile / Pièces de rechange / Recambios*

RCMB512 pag. 1221 — RCMB522 pag. 1222 — RCMB718 pag. 1230

IN 3/8"F OUT 1/2"F

Miscelatore monocomando
Single lever mixer
Einhandmischer
Mitigeur monocommande
Mezclador monomando

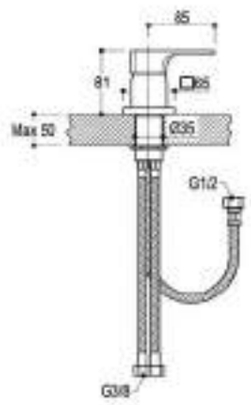

PR32AW201

CRL
IX, CRB, BLX, BRX, C03, C04, F31, F34
DOR, GOX, CHX, F32, F33, F36, F37

Accessori / *Accessories / Zubehör / Accessoires / Accesorios*

Ricambi / *Spare parts / Ersatzteile / Pièces de rechange / Recambios*

RCMB015 pag. 1213 — RCMB021 pag. 1214 — RCMB517 pag. 1222 — RCMB520 pag. 1222 — RCMB742 pag. 1231

Miscelatore monocomando ad incasso per doccia/lavabo
Built-in single lever shower/basin mixer
UP-Einhandmischer für Dusche/Waschtisch
Mitigeur monocommande à encastrer pour douche/lavabo
Mezclador monomando empotrado para ducha/lavabo

_ **piastra esterna** _ **una uscita** _ **completo di parti interne**
_ *external plate* _ *one way* _ *complete of inner parts*
_ *Montageplatte* _ *Ein Abgang* _ *komplett mit UP-Teilen*
_ *plaque externe* _ *une sortie* _ *complet avec parties internes*
_ *plancha externa* _ *una salida* _ *completo de partes internas*

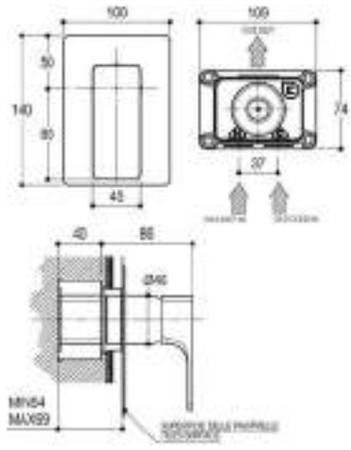

IN 1/2"F | OUT 1/2"F

Parti esterne
Outer parts / Fertigset / Parties externes / Partes externas

PR32FC101

CRL
IX, CRB, BLX, BRX, C03, C04, F31, F34
DOR, GOX, CHX, F32, F33, F36, F37

Parti da incasso
Built-in parts / UP-teile / Parties internes / Partes internas

E0BA0143

Miscelatore completo
Complete mixer / Vollständige Mischer / Mitigeur complete / Mezclador completo

PR32FB101

CRL
IX, CRB, BLX, BRX, C03, C04, F31, F34
DOR, GOX, CHX, F32, F33, F36, F37

Accessori / *Accessories / Zubehör / Accessoires / Accesorios*

Prolunghe / *Extensions / Verlängerungen / Rallonges / Prolongadoras* & **Ricambi** / *Spare parts / Ersatzteile / Pièces de rechange / Recambios*

RCMB054H1
pag. 1202

RCMB054H2
pag. 1202

RCMB015
pag. 1213

RCMB508
pag. 1221

RCMB517
pag. 1222

RCMB742
pag. 1231

IN 1/2" OUT 1/2"

Miscelatore monocomando ad incasso per doccia/lavabo
Built-in single lever shower/basin mixer
UP-Einhandmischer für Dusche/Waschtisch
Mitigeur monocommande à encastrer pour douche/lavabo
Mezclador monomando empotrado para ducha/lavabo

_ una uscita _ completo di parti interne
_ one way _ complete of inner parts
_ Ein Abgang _ komplett mit UP-Teilen
_ une sortie _ complet avec parties internes
_ una salida _ completo de partes internas

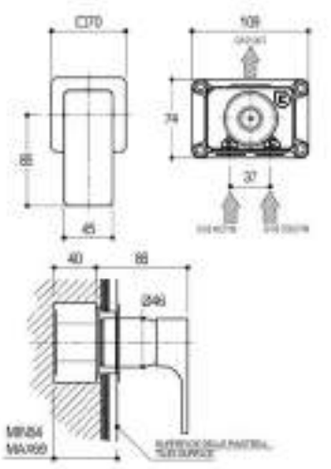

Parti esterne
Outer parts / Fertigset / Parties externes / Partes externas

PR32FC201

CRL
IX, CRB, BLX, BRX, C03, C04, F31, F34
DOR, GOX, CHX, F32, F33, F36, F37

Parti da incasso
Built-in parts / UP-teile / Parties internes / Partes internas

E0BA0143

Miscelatore completo
Complete mixer / Vollständige Mischer / Mitigeur complete / Mezclador completo

PR32FB201

CRL
IX, CRB, BLX, BRX, C03, C04, F31, F34
DOR, GOX, CHX, F32, F33, F36, F37

Accessori / *Accessories / Zubehör / Accessoires / Accesorios*

Prolunghe / *Extensions / Verlängerungen / Rallonges / Prolongadoras* & **Ricambi** / *Spare parts / Ersatzteile / Pièces de rechange / Recambios*

RCMB054H1
pag. 1202

RCMB054H2
pag. 1202

RCMB015
pag. 1213

RCMB511
pag. 1221

RCMB517
pag. 1222

RCMB742
pag. 1231