Quadrat

Bianco | White
RAL 9010

Warm Grey
RAL 9002

Italiano ↓

Vasca con bordo a sfioro realizzata in vetroresina/gelcoat speciale, anti osmosi

English ↓

Tub with skimming lip, built with a special fiberglass/gelcoat anti-osmosis

Español ↓

Bañera con bordo rebosadero en vetroresina/gelcoat especial, antiósmosis

Français ↓

Baignoire à débordement réalisée en PRV/gelcoat spécial, anti-osmose

Quadrat

Free standing

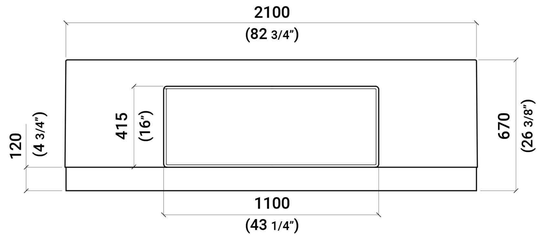

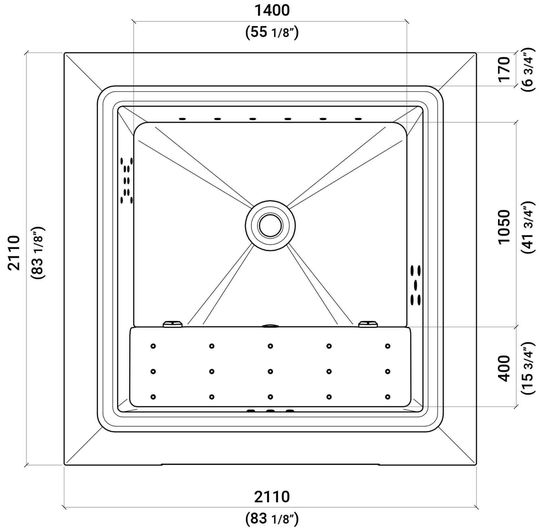

Incasso | Built-in | Encastrada | À encastrer

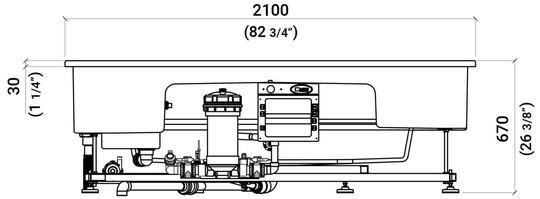

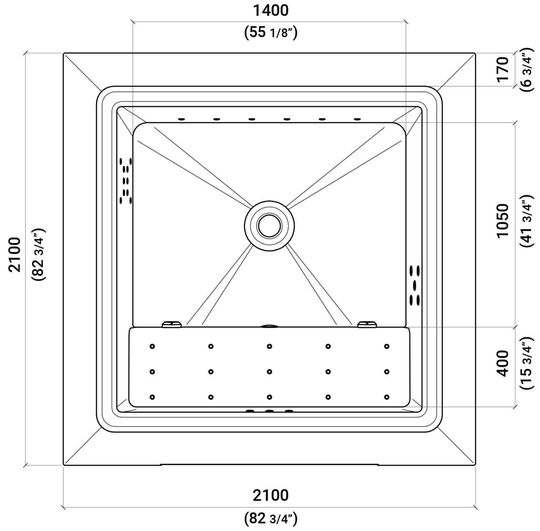

Quadrat

		Quadrat	
		Free standing	Incasso | Built-in
Italiano ↓ Vasca con bordo a sfioro realizzata in vetroresina/gelcoat speciale, anti osmosi	Codice base | Base code | Código base | Code de base	9 S4T	9 S4A
	Dimensioni (mm) | Dimensions (mm) | Dimensiones (mm) | Dimension (mm)	2110x2110xh.670	2100x2100xh.670
	Superficie (m^2) | Surface (m^2) | Superficie (m^2) | Surface (m^2)	4,45	4,41
	Numero max persone | Maximum occupancy | N° máximo de personas | N° maximum de personnes	4	4
	Capacità (l) | Volume (l) | Capacidad (l) | Capacité (l)	1060	1060
	Peso netto vasca (kg) | Tub net weight (kg) | Peso neto bañera (kg) | Poids net baignoire (kg)	340	300
English ↓ Tub with skimming lip, built with a special fiberglass/gelcoat anti-osmosis	Peso operativo (comprese persone e acqua) (kg) | Working weight (with people and water) (kg) | Peso operativo (con gente y agua) (kg) | Poids en fonction (ave des gens et de l'eau) (kg)	1620	1580
	Peso di spedizione (kg) | Shipping weight (kg) | Peso de expedición (kg) | Poids du colis (kg)	430	370
	Numero faretti a led RGB | N° RGB LED spot lamp | N° luz de led RGB | N° spot led RGB	2	2
	Numero getti idromassaggio | N° Hydromassage jets | N° hidromasaje chorros | N° hydromassage jets	21	21
	Seduta Blower (15 ugelli) | Blower position (15 jets) | Asiento blower (15 boquillas) | Blower poste (15 buses de soufflage)	1	1
	Postazioni idromassaggio dorsali | Dorsal whirlpool systems | Puestos hidromasaje dorsales | Postes d'hydromassage dorsal	2	2
Español ↓ Bañera con bordo rebosadero en vetroresina/gelcoat especial, antiósmosis	Idromassaggio lineare "gamba/plantare" | "Leg/footbed" linear whirlpool systems | Hidromasaje linear "pierna/planta del pie" | Hydromassage linéaire "jambe/plante du pied"	1	1
	Alimentazione | Power supply | Alimentación | Alimentation	230-400 Volt - 50-60 Hz	230-400 Volt - 50-60 Hz
	Assorbimento massimo | Power consumption | Máxima absorción | Absorption maximale	3 kW	3 kW
	Riscaldatore elettrico | Electrical heating system | Calentamiento eléctrico | Chauffage électrique	3 kW	3 kW
	Scambiatore di calore | Heat-exchanger | Calentamiento por intercambiador | Chauffage à échangeur	7 kW a 70°	7 kW a 70°
	Ozonizzatore | Ozonator | Ozonizador | Ozoniseur	Optional	Optional
Français ↓ Baignoire à débordement réalisée en PRV/ gelcoat spécial, anti-osmose	Telecomando | Remote controller | Mando a distancia | Télécommande	Optional	Optional
	Impianto Bluetooth | Audio system Bluetooth | Sistema audio Bluetooth | Système audio Bluetooth	Optional	Optional
	Milk - Sistema idromassaggio | Milk whirlpool system | Hidromasaje con sistema Milk | Hydromassage avec système Milk	Optional	Optional
	Disponibilità copertura termica | Availability thermo insulation cover | Disponibilidad de cubierta térmica | Disponibilité de la couverture thermique	✓	✓
	Disponibilità copertura leggera | Availability light cover | Disponibilidad de cubierta ligera | Disponibilité de la couverture légère	✓	
	Finitura esterna colore standard bianco | Exernal finish in white | Acabado externo color blanco | Finition extérieure couleur blanche	✓	✓
	Finitura esterna colore Warm Gray | External finish in Warm Gray | Acabado externo Warm Gray | Finition extérieure couleur Warm Gray	✓	✓

Quadrat

Bianco | White
RAL 9010

Warm Grey
RAL 9002

Italiano ↓

Vasca con bordo a sfioro realizzata in vetroresina/gelcoat speciale, anti osmosi

English ↓

Tub with skimming lip, built with a special fiberglass/gelcoat anti-osmosis

Español ↓

Bañera con bordo rebosadero en vetroresina/gelcoat especial, antiósmosis

Français ↓

Baignoire à débordement réalisée en PRV/gelcoat spécial, anti-osmose

Quadrat - Full Jets

Free standing

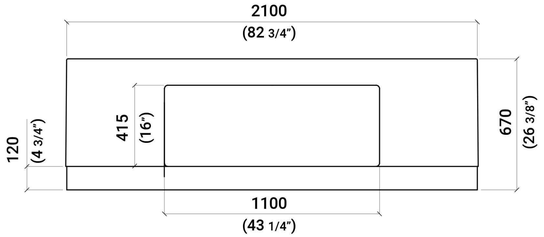

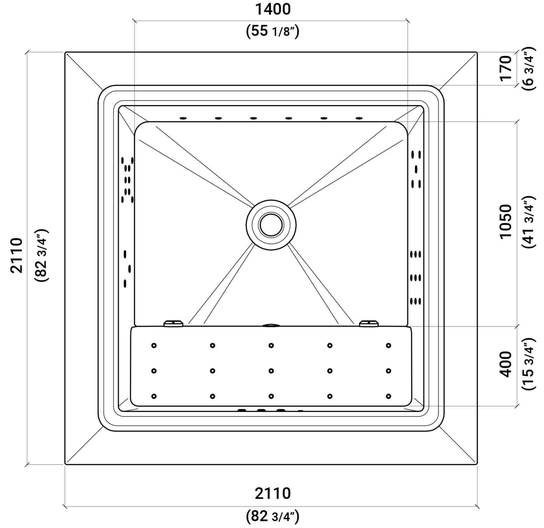

Incasso | Built-in | Encastrada | À encastrer

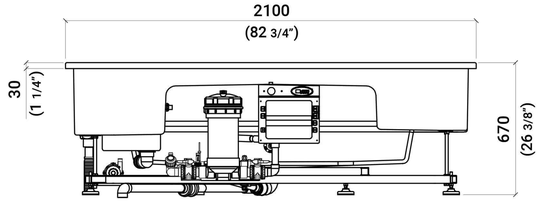

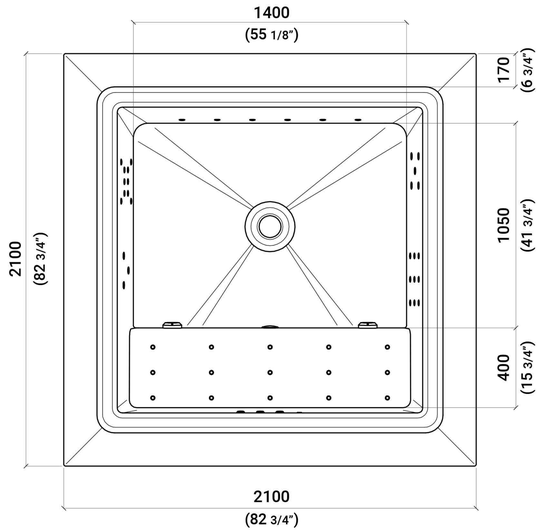

Quadrat

		Quadrat - Full Jets	
		Free standing	Incasso | Built in
Italiano ↓ Vasca con bordo a sfioro realizzata in vetroresina/gelcoat speciale, anti osmosi	Codice base | Base code | Código base | Code de base	9 S5T	9 S5A
	Dimensioni (mm) | Dimensions (mm) | Dimensiones (mm) | Dimension (mm)	2110x2110xh.670	2100x2100xh.670
	Superficie (m^2) | Surface (m^2) | Superficie (m^2) | Surface (m^2)	4,45	4,41
	Numero max persone | Maximum occupancy | N° máximo de personas | N° maximum de personnes	4	4
	Capacità (l) | Volume (l) | Capacidad (l) | Capacité (l)	1060	1060
	Peso netto vasca (kg) | Tub net weight (kg) | Peso neto bañera (kg) | Poids net baignoire (kg)	340	300
English ↓ Tub with skimming lip, built with a special fiberglass/gelcoat anti-osmosis	Peso operativo (comprese persone e acqua) (kg) | Working weight (with people and water) (kg) | Peso operativo (con gente y agua) (kg) | Poids en fonction (ave des gens et de l'eau) (kg)	1620	1580
	Peso di spedizione (kg) | Shipping weight (kg) | Peso de expedición (kg) | Poids du colis (kg)	430	370
	Numero faretti a led RGB | N° RGB LED spot lamp | N° luz de led RGB | N° spot led RGB	2	2
	Numero getti idromassaggio | N° Hydromassage jets | N° hidromasaje chorros | N° hydromassage jets	33	33
	Seduta Blower (15 ugelli) | Blower position (15 jets) | Asiento blower (15 boquillas) | Blower poste (15 buses de soufflage)	1	1
	Postazioni idromassaggio dorsali | Dorsal whirlpool systems | Puestos hidromasaje dorsales | Postes d'hydromassage dorsal	4	4
Español ↓ Bañera con bordo rebosadero en vetroresina/gelcoat especial, antiósmosis	Idromassaggio lineare "gamba/plantare" | "Leg/footbed" linear whirlpool systems | Hidromasaje linear "pierna/planta del pie" | Hydromassage linéaire "jambe/plante du pied"	1	1
	Alimentazione | Power supply | Alimentación | Alimentation	230-400 Volt - 50-60 Hz	230-400 Volt - 50-60 Hz
	Assorbimento massimo | Power consumption | Máxima absorción | Absorption maximale	3 kW	3 kW
	Riscaldatore elettrico | Electrical heating system | Calentamiento eléctrico | Chauffage électrique	3 kW	3 kW
	Scambiatore di calore | Heat-exchanger | Calentamiento por intercambiador | Chauffage à échangeur	7 kW a 70°	7 kW a 70°
	Ozonizzatore | Ozonator | Ozonizador | Ozoniseur	Optional	Optional
Français ↓ Baignoire à débordement réalisée en PRV/ gelcoat spécial, anti-osmose	Telecomando | Remote controller | Mando a distancia | Télécommande	Optional	Optional
	Impianto Bluetooth | Audio system Bluetooth | Sistema audio Bluetooth | Système audio Bluetooth	Optional	Optional
	Milk - Sistema idromassaggio | Milk whirlpool system | Hidromasaje con sistema Milk | Hydromassage avec système Milk		
	Disponibilità copertura termica | Availability thermo insulation cover | Disponibilidad de cubierta térmica | Disponibilité de la couverture thermique	✓	✓
	Disponibilità copertura leggera | Availability light cover | Disponibilidad de cubierta ligera | Disponibilité de la couverture légère	✓	
	Finitura esterna colore standard bianco | Exernal finish in white | Acabado externo color blanco | Finition extérieure couleur blanche	✓	✓
	Finitura esterna colore Warm Gray | External finish in Warm Gray | Acabado externo Warm Gray | Finition extérieure couleur Warm Gray	✓	✓